D7-300 XR
AU 293

MARCH, 1990

GREAT BRITAIN

(12) UK Patent Application (19) GB (11) 2 223 092 (13) A

(43) Date of A publication 28.03.1990

(21) Application No 8822154.4

(22) Date of filing 21.09.1988

(71) Applicant
James Sheu
No 795 Tong Ta Road, Hsin Chu City, Taiwan, Province of China

(72) Inventor
James Sheu

(74) Agent and/or Address for Service
Boult Wade & Tennant
27 Furnival Street, London, EC4A 1PQ, United Kingdom

(51) INT CL[4]
A47J 41/02

(52) UK CL (Edition J)
F4U U51
F1W WAB W100 W220 W506
U1S S1803

(56) Documents cited
GB 1385156 A

(58) Field of search
UK CL (Edition J) F4U
INT CL[4] A47J 41/00 41/02, B65D 81/38

(54) Electrically operated thermos flask with a diaphragm pump

(57) An electrically operated thermos flask utilizes a diaphragm pump. The pump motor (62) is connected by an eccentric linkage to a flexible diaphragm member (4) made of rubber material attached tightly to an opening (21) of a casing (44) having an air outlet (41) disposed at the bottom thereof. A touch-type switch (10) is disposed at the water outlet (32) of the present thermos flask, and once the switch (10) is pressed by a cup or finger, the motor shaft (621) will be actuated to spin, leading to the vibratory movement of the diaphragm member (4), thereby the air in the casing (44) is pumped out through the air outlet (41) into the closed interior of the flask (2) and water is discharged therefrom as a result of the increased air pressure in the interior of the flask.

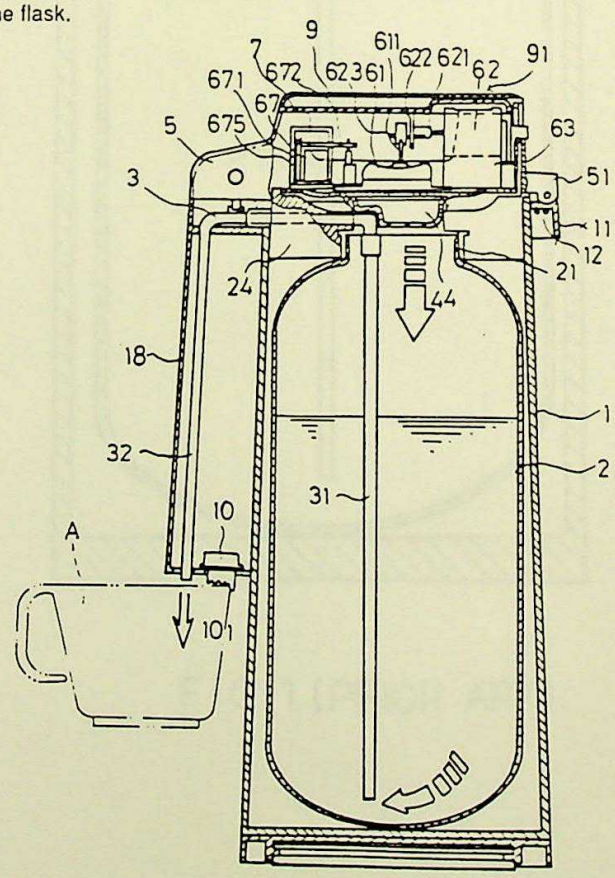

FIG. 3

from 215/13.1

GB 2 223 092 A

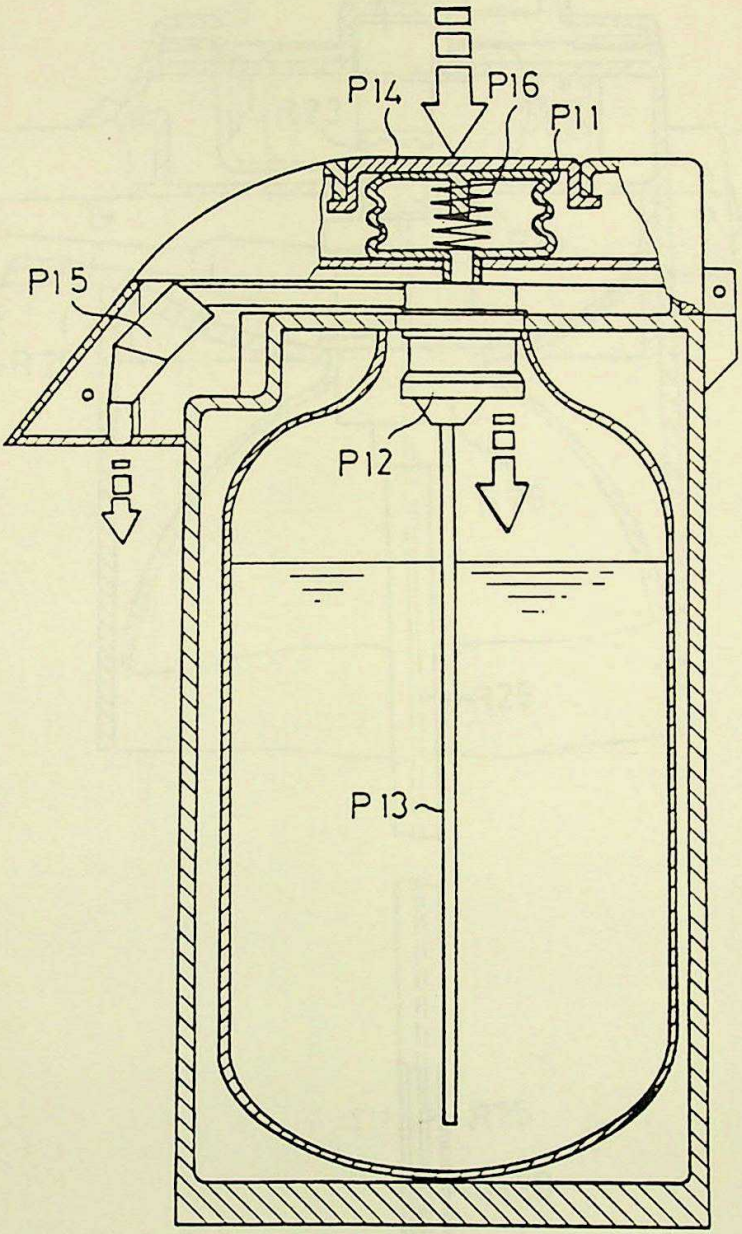

FIG.1 (PRIOR ART)

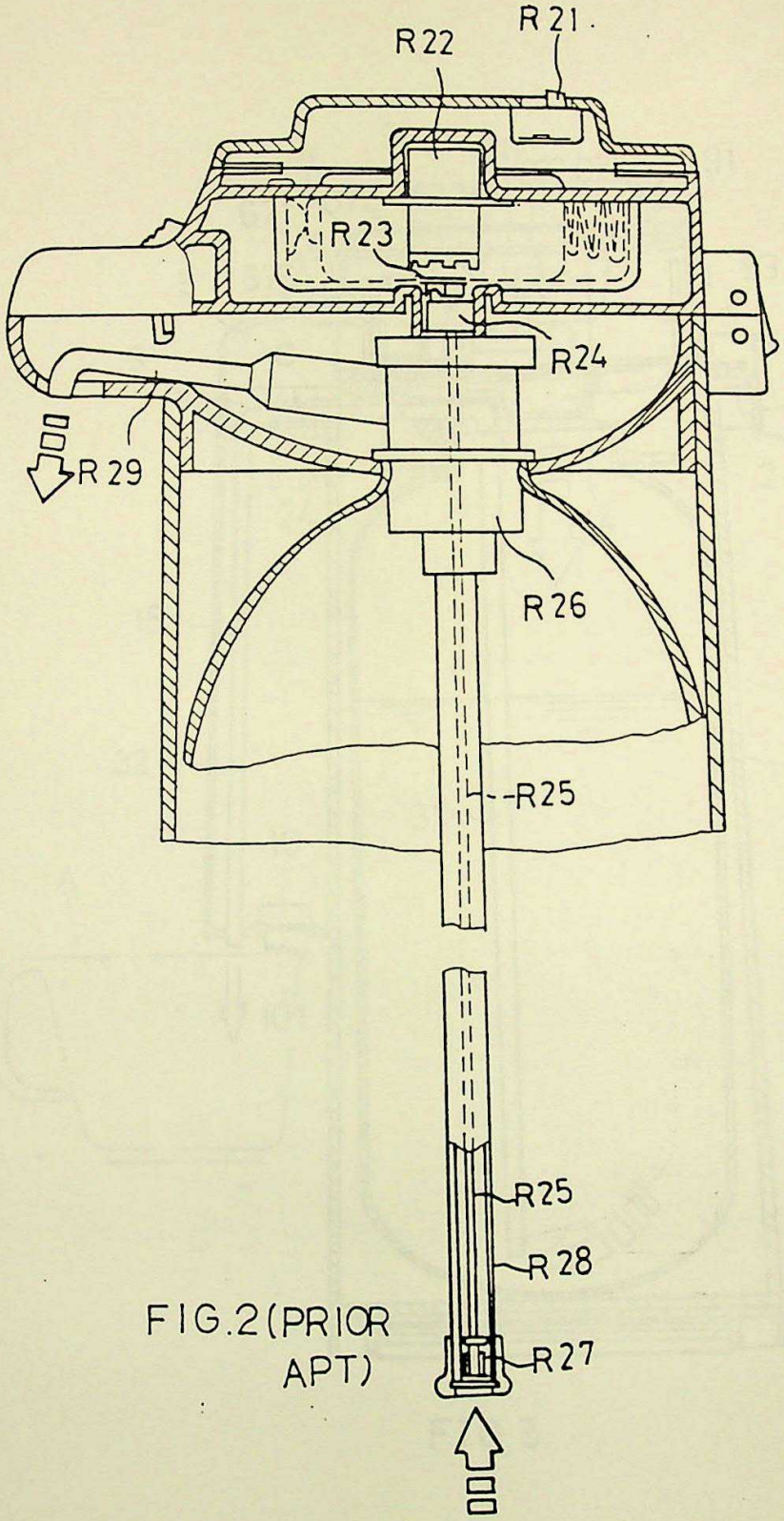

FIG.2(PRIOR APT)

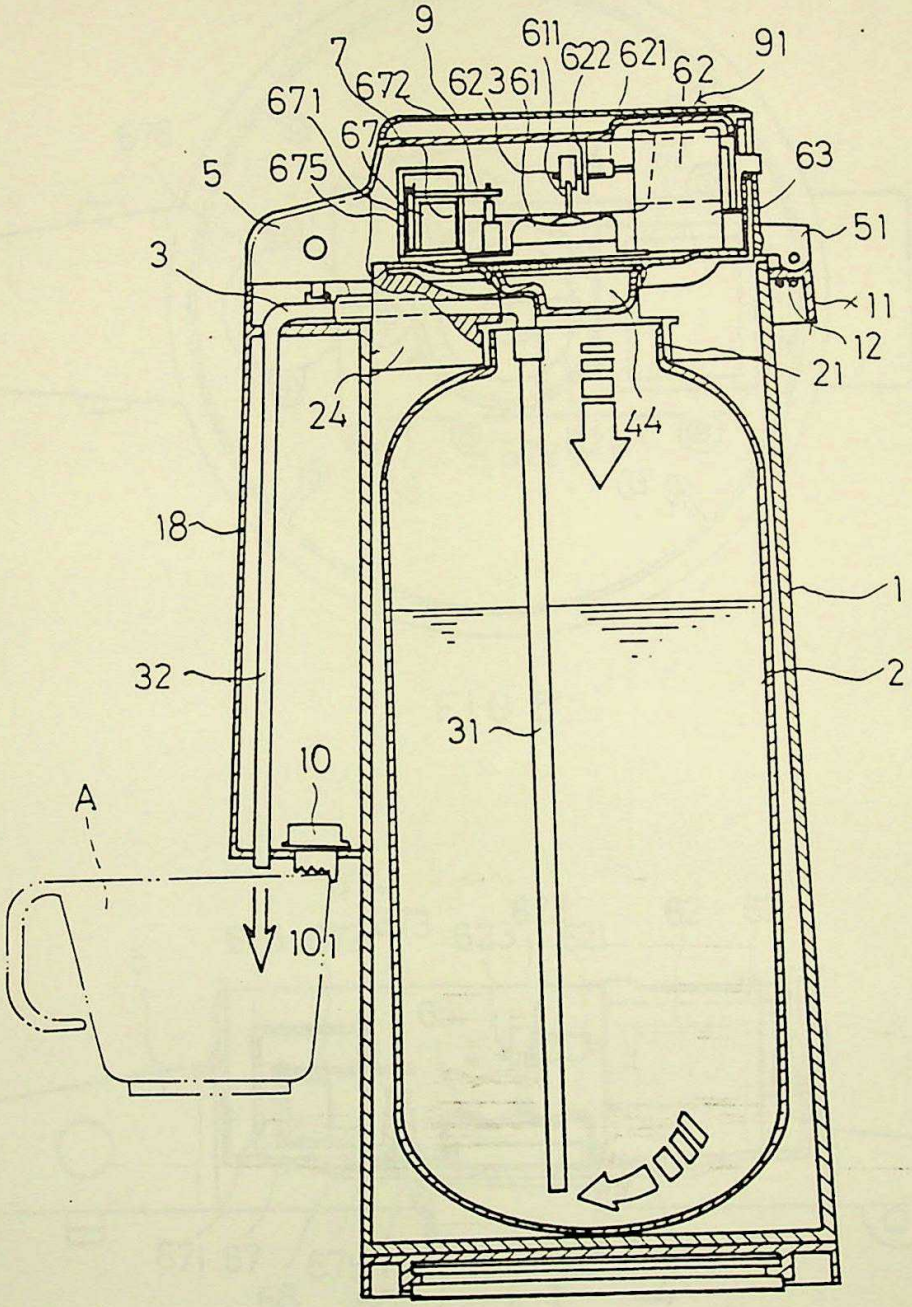
9
611
622
621
91
7
672
623
61
62
671
67
63
5
675
51
3
11
12
21
24
44
18
1
32
2
31
10
A
101

FIG.3

2223092

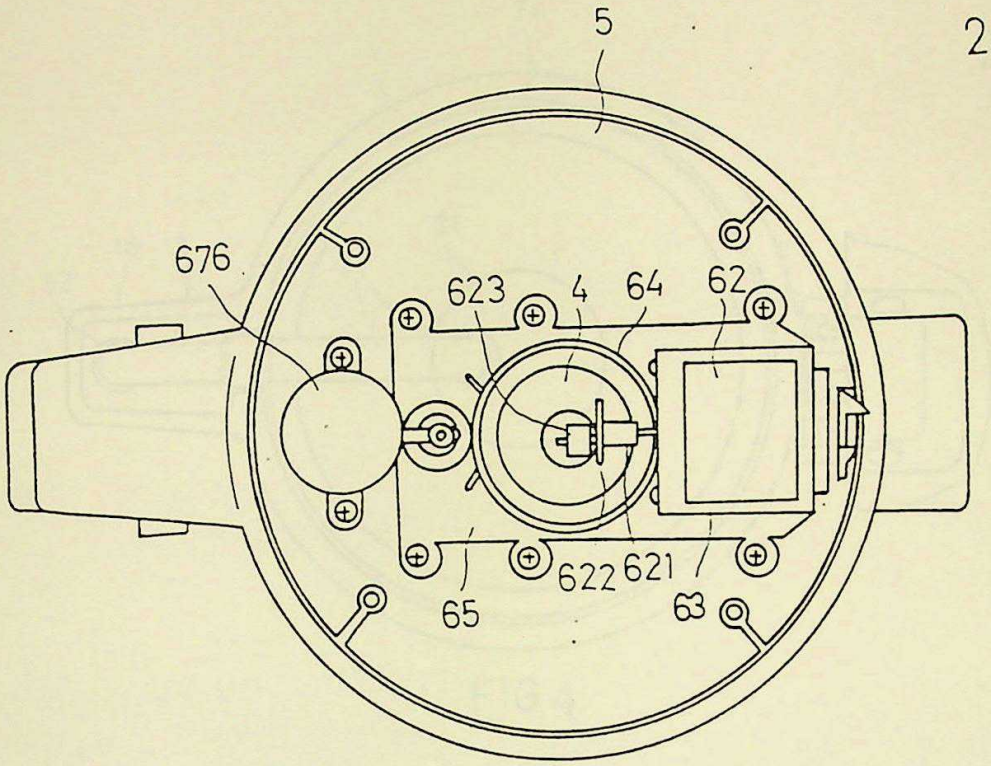

FIG. 5

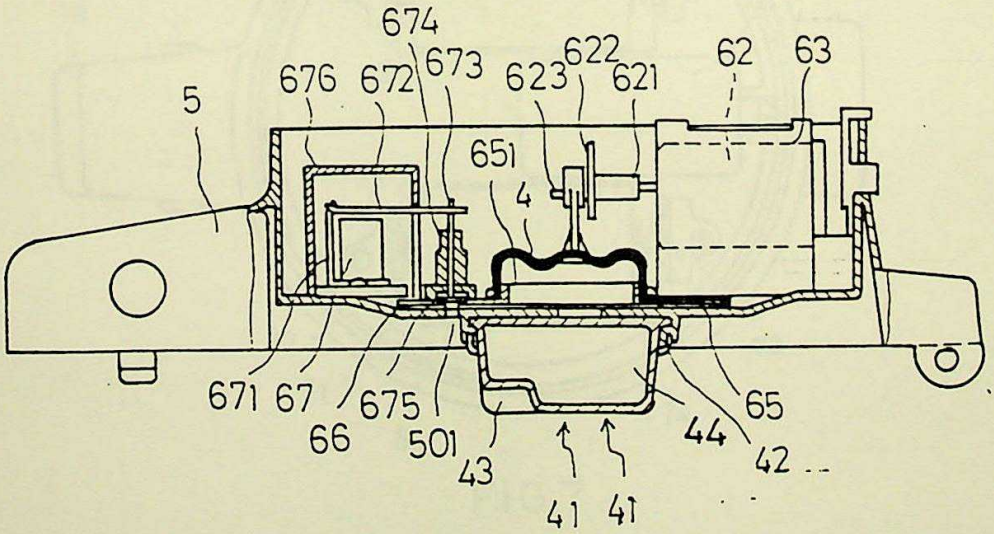

FIG. 6

2223092

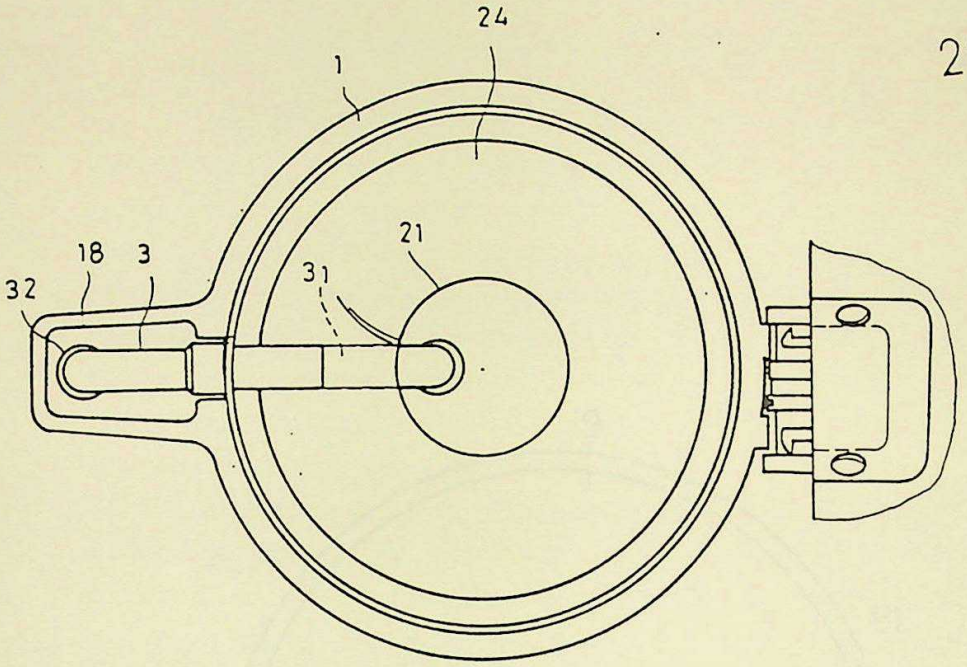

FIG.4

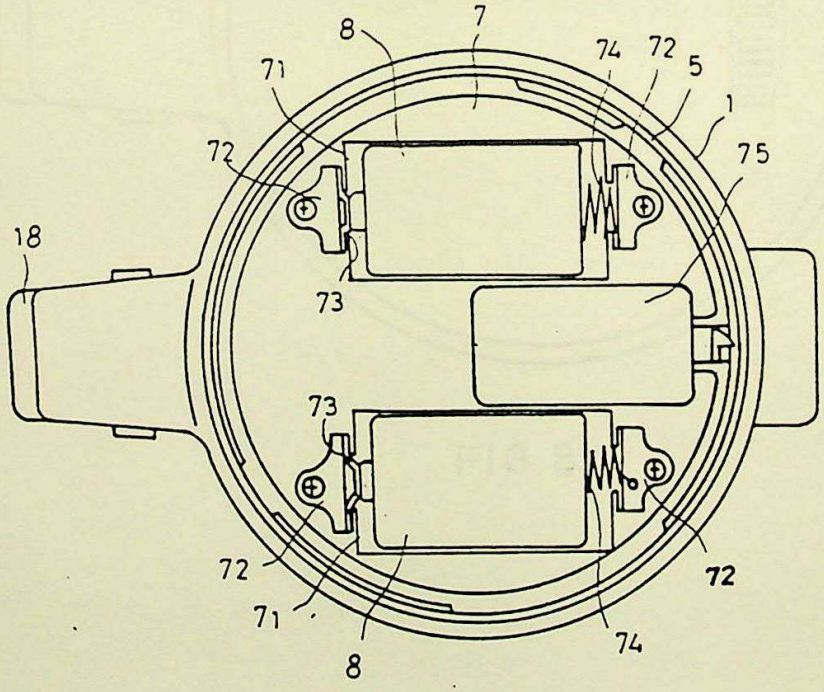

FIG.7

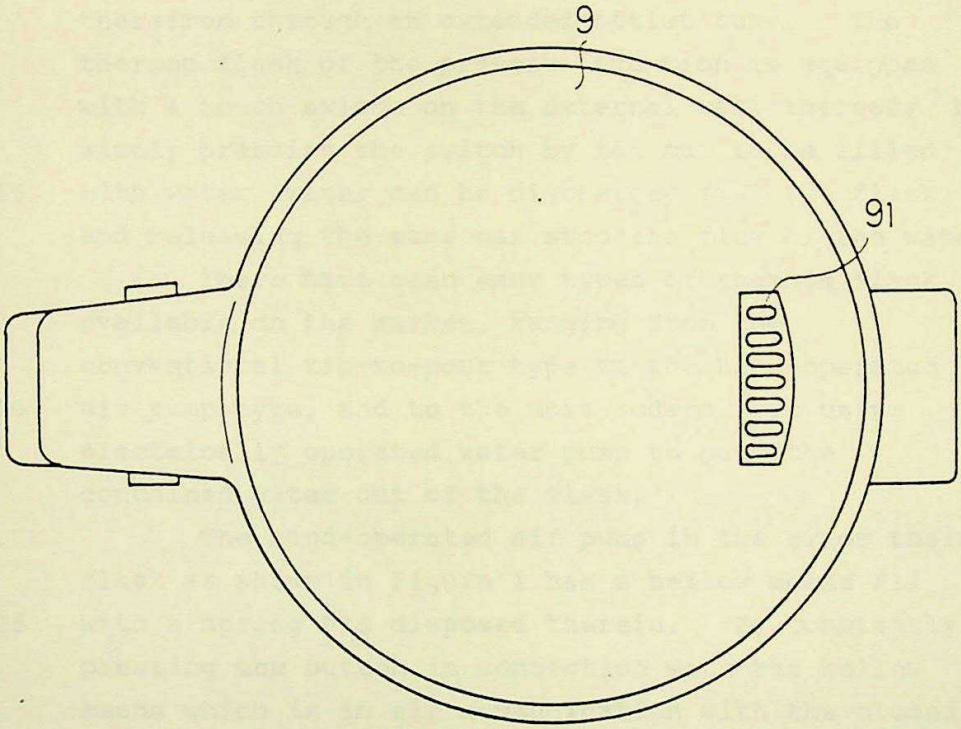

FIG. 8

2223092

ELECTRICALLY OPERATED THERMOS FLASK WITH A DIAPHRAGM PUMP RECEIVED THEREIN

The present invention relates to an electrically operated thermos flask which is charcterised by the water pumping device mounted therein operated by a motor in connection with a diaphragm member which serves to force air into the closed interior of the thermos flask through vibration thereby water is forcedly discharged therefrom through an extended outlet tube. The thermos flask of the present invention is equipped with a touch switch on the external wall thereof; by simply pressing the switch by the cup to be filled with water, water can be discharged from the flask, and releasing the same can stop the flow of the water.

There have been many types of thermos flask available on the market, ranging from the conventional tip-to-pour type to the hand-operated air pump type, and to the most modern type using electrically operated water pump to pump the contained water out of the flask.

The hand-operated air pump in the prior thermos flask as shown in Figure 1 has a bellow means P11 with a spring P16 disposed therein. By constantly pressing the button in connection with the bellow means which is in air communication with the closed interior of the thermos flask through a cap P12 having a plurality of air ports, the air pressure in the flask is increased accordingly and water is discharged through the tube P13 and the outlet port P15. As shown in Figure 2, the other electrically operated thermos flask of the prior art is equipped with a water pump operated by a motor R22 which is connected with a control switch R21 disposed on the surface of the cap. To the motor shaft a clutch

means R23 is attached, which is engaged with a rotor R24. A transmission rod R25 is coupled with the rotor R24 at its top end and further extends into the thermos flask, going through a cork means R26; the bottom end of the transmission rod is attached with a propeller R27. When the control switch R21 is turned on, the motor R22 will actuate the propeller R27 to operate by way of the transmission rod, thereby water in the flask is pumped out through the tube R27 and port R29.

According to the present invention there is provided a thermal insulating flask having means for pumping out fluid held in a vacuum bottle contained within the flask, the pumping means comprising a flexible diaphragm, and motor means for vibrating the diaphragm to pump air into the vacuum bottle thereby forcing fluid contained within the vacuum bottle to pass through a discharge port outside the flask.

It is an advantage in a preferred embodiment of the present invention to provide an electrically operated thermos flask equipped with a diaphragm-like pump means actuated to vibrate by means of a motor so that air can be pumped continuously into the closed interior of the flask, thereby water can be discharged therefrom as a result of the increase in internal air pressure.

It is an advantage in a preferred embodiment of the present invention to provide an electrically operated thermos flask which is equipped with a touch switch on the external wall so that water can be automatically discharged from the present thermos flask once the switch is pressed by a cup or finger. Thus, it is convenient for those handicapped people to do the job themselves.

A preferred embodiment of the present invention will now be described in detail by way of

example only with reference to the accompanying drawings, in which:

Figure 1 is a diagram showing the hand-operated thermos flask of the prior art wherein the air-pumping device is made of a bellow-like component which is constantly pressed to force air into the interior of the flask, thereby water is able to be discharged therefrom by pressure;

Figure 2 is another type of prior art thermos flask equipped with a small motor which is coupled to a propeller, by an elongated transmission rod, disposed at the bottom of the flask; and water can be pumped out through a pipe once the propeller is made to spin;

Figure 3 is a diagram showing the sectional view of the present motor operated thermos flask equipped with a diaphragm-like member;

Figure 4 is a top view of the present thermos flask;

Figure 5 is a top view of the motor operated diaphragm member of the present invention;

Figure 6 is a sectional view of the cap of the present invention with the motor operated diaphragm member received therein;

Figure 7 is an exposed view of the top cap mounted on the top of the cover with a pair of batteries shown; and

Figure 8 is a top view of the lid with a plurality of air inlets disposed at the rear periphery thereof.

Referring to Figure 3, the present thermos flask 1 is provided with an inner insulate vacuum bottle 2 the top end of which is secured in place at the central portion of a fixing means 24. The top opening 21 of the vacuum bottle 2 permits the location of an upright elongated water discharge

tube 31 in the interior thereof with the bottom end of the tube 31 nearly reaching the bottom of the bottle 2; the top extension 3 of the tube 31 is received in the fixing means 24, and a downward extended tube 32 is further connected thereto along the front wall 18 of the flask 1 for guiding discharged water to a cup A placed at a lowered position.

As shown in Figure 6, a flexible rubber diaphragm member 4 is disposed at the top of the opening 21 and is sealedly engaged with the opening of a hard case 44 at the bottom of which is disposed a number of air-through bores 41. The case 44 has a recessed portion 43 at the left bottom corner thereof for the reception of the bended portion of the top end of the tube 31 as shown in Figure 3. To better seal the top opening 21 of the vacuum bottle 2, a peripheral flange 42 is disposed around the top wall of the case 44.

Referring to Figure 5, the top view of Figure 6 is shown; in the interior of the cover 5 of the present flask 1, a pump means 61 consisting of the diaphragm member 4 and the hard case 44 and a motor 62 mounted on a frame 63 are housed. The pump means 4 is coupled with the motor 62 having an extended shaft 621 to the front of which is fixed a round disc 622 having an eccentric pin 623. A connection frame with one end connected with the eccentric pin 623 and the other end coupled to the diaphragm member 4 by a connecting rod 611. When the motor 62 is actuated to operate, the connecting rod 611 will make the diaphragm member 4 to vibrate up and down as a result of the eccentric linkage, thereby air is constantly pumped into the interior of the vacuum bottle 2 through the air-through bores 41.

As shown in Figure 5, a board 65 on which the

motor is mounted has a central opening having raised peripheral rim 651 to which is attached the rubber diaphragm member 4 by means of a wire 64. A layer or rubber cushion 66 is disposed below the board 65 so that the pump means 61 is better sealed from air leakage.

At the front portion of the board 65 is disposed an electromagnet 67. An L-shaped member 671 is fixed behind the electromagnet 67, and a horizontal rod 672 having one end coupled to the top of the L-shaped member 671 is located over the electromagnet 67. The other end of the horizontal rod 672 is joined to the top end of a vertical stick 673 which has a disc member 675 at the bottom end thereof. The vertical stick 673 is disposed in a guide seat 674, at the bottom of which is defined a through hole 501, and the hole 501 extends through the bottom wall of top cover.

When the electromagnet 67 is actuated to function, the horizontal rod 672 is attracted to move downward, so the vertical stick 673 is brought slightly downward simultaneously, resulting in the disc member 675 covering the through hole 501 temporarily. As the electromagnet 67 loses its original position as a result of the resilience of the L-shaped member, therefore the covered hole 501 will be opened again, permitting air to flush in the interior of the vacuum bottle 2.

In operation, when the motor begins to rotate with the horizontal rod 672 moving downward to cover the hole 501, the air pumped by the pump means 61 into the sealed vacuum bottle 2 will make the pressure therein increase, leading to the water contained therein to be discharged through the elongated tube 31. As long as the motor stops functioning, the horizontal rod 672 will resume its

original position, making the vertical stick 673 move upward to free the hole 501, therefore air is able to flush therein again. Thus the air pressure in the vacuum bottle 2 is decreased to the normal value.

The electromagnet 67 is protected by a plastic shell 676 which can fix the horizontal rod in place. As shown in Figure 7, the top cap 7 is mounted on the cover 5 in assembly.

The top cap 7 is provided with a pair of symmetric half-cylindrical concavities 71 at the two sides thereof, and a copper plate 72 is disposed at each end of the concavity 71. One of the copper plate 72 is connected to a protruding metal plate 73, and the other is coupled with a spring element 74. A battery 8 is placed in each of the concavity 71 as a power source.

The batteries 8 are electrically connected with the motor 62 and the electromagnet 67 and a touch switch 10 by way of conducting wires.

As shown in Figure 7, a convex half spherical shell 75 is disposed between the batteries 8 for the reception of the high-raised motor 62 disposed under the top cap 7.

A lid member 9, as shown in Figure 8, is placed on the top of the top 7. On the lid member 9, near the rear perhiphery thereof, are disposed a plurality of parallel air ports 91, permitting air to go therethrough and the cover 5 then the top cap 7 into the vacuum bottle 2.

Referring to Figure 1, the touch switch 10 is disposed on the bottom of a flange wall 18 with the button 101 exposed externally. When a cup A is pushed to touch the switch 10, the motor 62 is actuated to move the diaphragm member 4 of the pump means 61 so that air is forced into the vacuum bottle 2 to pump the water out through the tube 31 and the

downward extended tube 32 into the cup.

Alternatively, A-C power source can be used instead of a D-C source, but the adoption of a rectifier and a transformer is necessary. The details of this part is not described because it has been a well known art.

The position of the touch switch can be modified by changing the length of the flange wall to facilitate the contact of the cup with the touch switch.

CLAIMS:

1. A thermal insulating flask having means for pumping out fluid held in a vacuum bottle contained within the flask, the pumping means comprising a flexible diaphragm, and motor means for vibrating the diaphragm to pump air into the vacuum bottle thereby forcing fluid contained within the vacuum bottle to pass through a discharge port outside the flask.

2. An electrically operated thermos flask equipped with a diaphragm-like pump means having a flexible diaphragm member made of rubber material tightly attached to the opening in communication with a hard case which is part of said pump means by wire means along the peripheral raised rim of said opening, said hard case having a number of air through ports at the bottom thereof; a motor having a shaft which is coupled with the top of said diaphragm member by an eccentric linkage, said eccentric linkage comprising a shaft attaching member fixed on the front end of said shaft of said motor, and a round disc being integrally joined with said shaft attaching member and having an eccentric pin disposed near the periphery thereof; a connection frame having one end coupled to the extended eccentric pin and the other connected to the top of the diaphragm member of said pump means, thereby the spinning of the shaft of said motor will lead to the repeated vibration of said diaphragm member, thus air being able to be pumped into the thermos flask to force water contained therein to discharge therefrom; a cover assembly comprising a cover, a top cap and a lid, said pump means being mounted in said cover assembly; an electromagnet being disposed next to said pump means, an L-shaped member being

placed behind said electromagnet, and a horizontal rod having one end connected to the top end of said L-shaped member being disposed over the top of said electromagnet, and the other end thereof being coupled to a vertical stick housed in a guide seat with the bottom end thereof attached with a disc member which is adapted to operatively block an air through hole in synchronism with the movement of said vertical stick as a result of the attraction of the horizontal bar by said electromagnet to move downard; said top cap being formed to have a pair of symmetric half cylindrical concavities with batteries received therein; a vacuum bottle received in the thermos flask and having a top opening with said pump means in air communication with it; an extended tube means vertically extended into said vacuum bottle at one end and further connected to a discharge port at the other; a touch switch being disposed near said discharge port and on the front wall thereof.

3. An electrically operated thermos flask according to claim 2, wherein said diaphragm-like pump means has a flexible diaphragm member made of rubber material in association with a hard case having a number of air through ports at the bottom thereof; the front portion of said bottom has a recessed corner to permit a bended corner of said extended tube to be located in assembly.

4. An electrically operated thermos flask according to claim 2, wherein a board is disposed under said pump means and motor; and a rubber cushion is disposed under said board and above the bottom portion of said top cover.

5. An electrically operated thermos flask

according to claim 2 wherein the flexible diaphragm member is engaged with the peripheral raised rim of an opening disposed at the centre of said board by means of wire means.

6. An electrically operated thermos flask according to claim 2 wherein said guide seat is structured in a hollow tubular form with a through hole disposed at the bottom thereof, which is in communication with the holes disposed at the centre of said board and rubber cushion.

7. An electrically operated thermos flask according to claim 2 wherein said lid of the cover assembly is provided with a plurality of air through ports, permitting air to flow into cover assembly and into said vacuum bottle.

8. An electrically operated thermos flask substantially as herein described and as illustrated in Figures 3 to 8.

Published 1990 at The Patent Office, State House, 66/71 High Holborn, London WC1R 4TP. Further copies may be obtained from The Patent Office, Sales Branch, St Mary Cray, Orpington, Kent BR5 3RD. Printed by Multiplex techniques ltd, St Mary Cray, Kent, Con. 1/87

D7/300

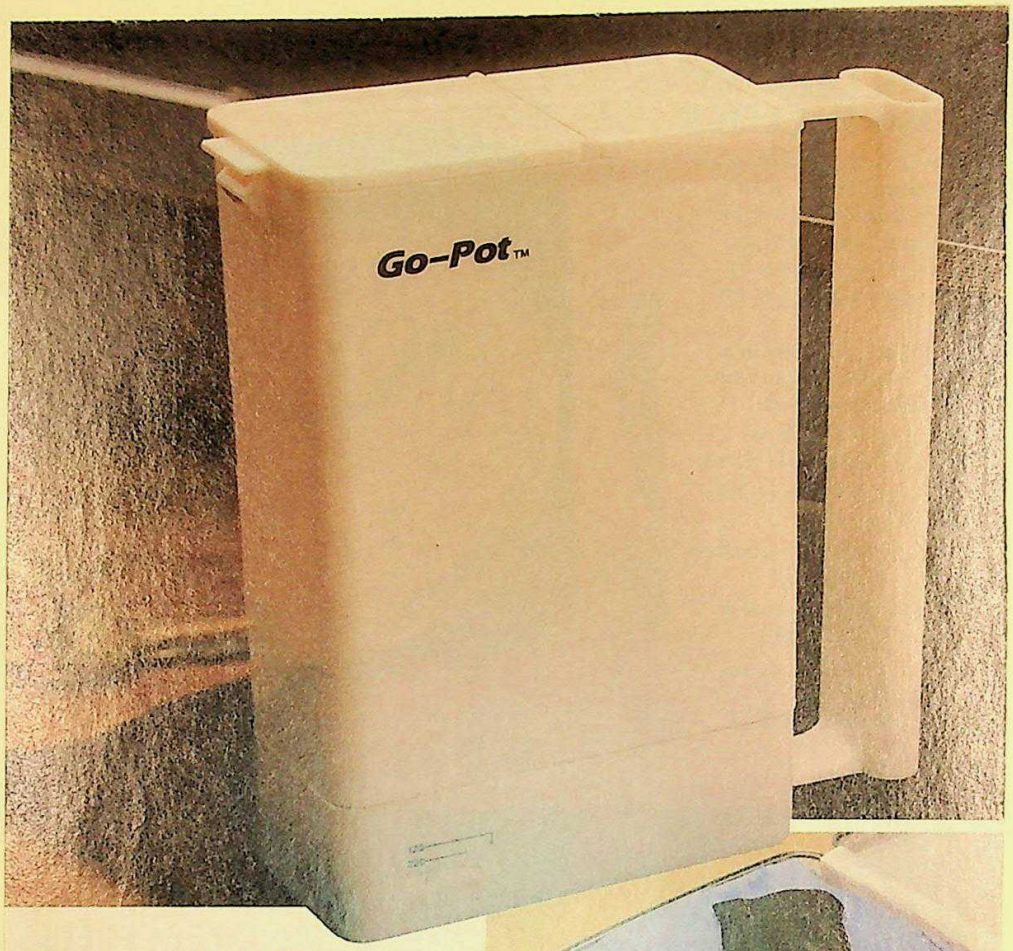

GO-POT™

Free room service? In a manner of speaking. Just as long as you travel with the Go-Pot™. It's an exceedingly compact executive version of the portable electric kettle. Plugs into the wall and boils water to let you enjoy coffee, tea, soup and other hot refreshments right in your hotel... without calling down to the kitchen and paying a mind-boggling charge.

- **Two inches slim for compact traveling.**
- **Generous 16-ounce capacity.**
- **Dual voltage allows use almost anywhere in the world.**
- **Retractable handle and thermostatic control.**
- **Drawstring storage pouch included.**

#1-25376-4 $27

S-14954R-4

HANDSOME REWARDS®
19465 BRENNAN AVE. • PERRIS, CA 92379

REC'D 7/17/89

D7-300

More

Single™ 1 CUP DRIP COFFEEMAKER

Specially designed for students and singles. Brews up to 12 oz. of rich, delicious coffee, enough for a large mug, in just a few minutes. Adjusts to three positions for filling small, medium or large cups. Includes a removable mesh filter.

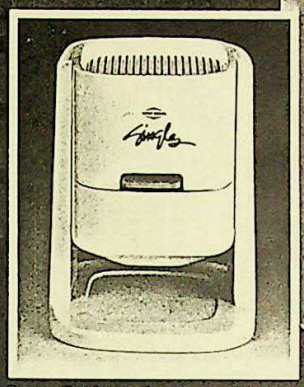

Top section lowers for compact storage.

grind COFFEE GRINDER

Those who prefer the taste and quality of freshly-ground coffee will love the West Bend coffee grinder. It's compact, yet powerful to get the job done fast. Includes an ON/OFF control button for continuous or pulse action grinding. Grinds enough beans for 12 cups of coffee.

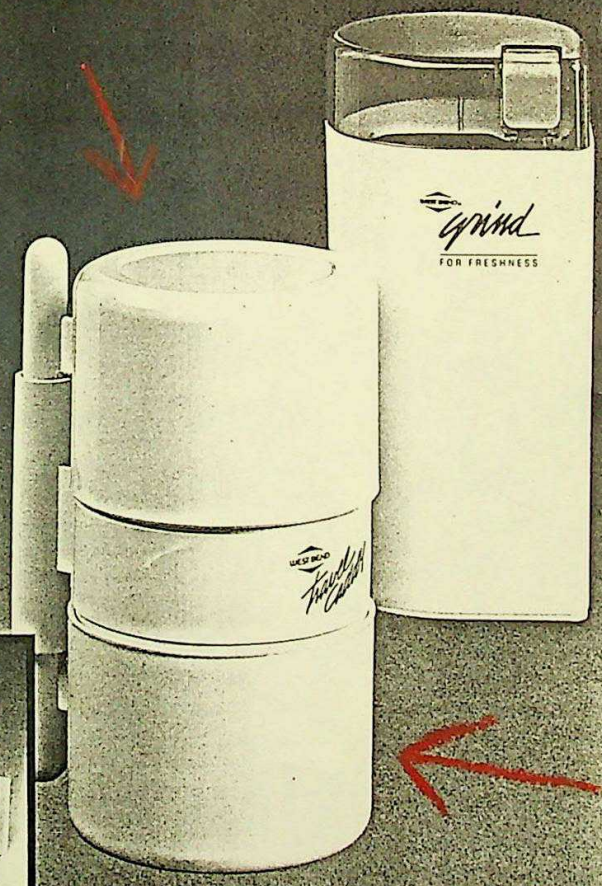

travel caddy™ 2 CUP BEVERAGE MAKER

Heats water FAST for instant soups and beverages. Attach brew basket to cup, and it becomes a drip coffeemaker complete with automatic shut-off. Includes spoon, brew basket, mesh filter and two storage containers nested inside two large cups. Fits in a handy travel bag with drawstring.

HFD
JAN 16, 1989
INSERT
PAGE 4

WEST BEND®

products of THE WEST BEND COMPANY, West Bend, WI 53095

Printed in U.S.A.

© 1988 The West Bend Company

another copy in D7/309

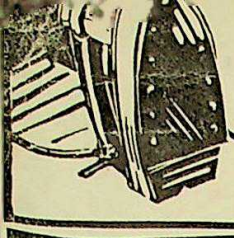

New Products

D7/300

KITCHEN ELECTRICS

APRIL 6, 1987

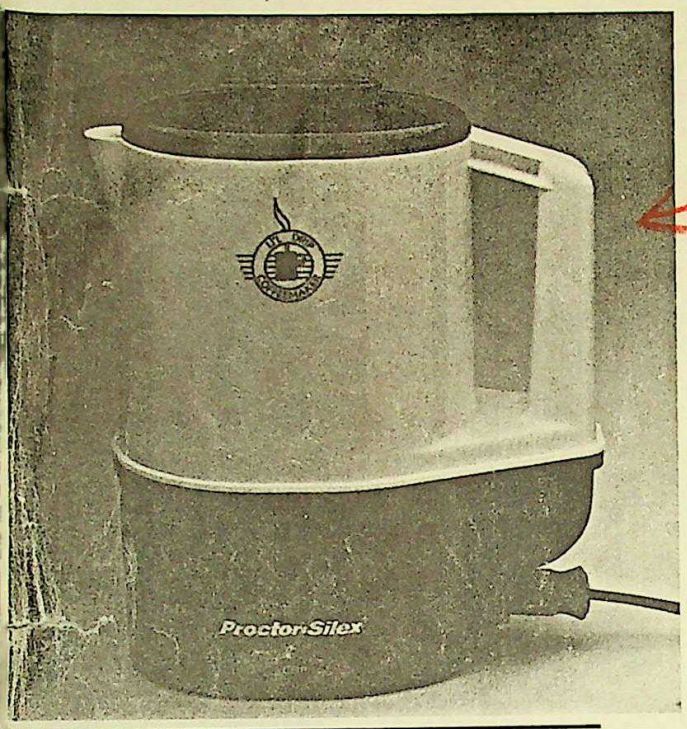

Product: Li'l Drip portable drip coffeemaker
Features: Water reservoir, heating unit, pump, carafe, and filter basket in one unit.
Suggested Retail: $57.95
Manufacturer: WearEver-ProctorSilex, Inc., Englewood Cliffs, N.J.

HFD PAGE 120

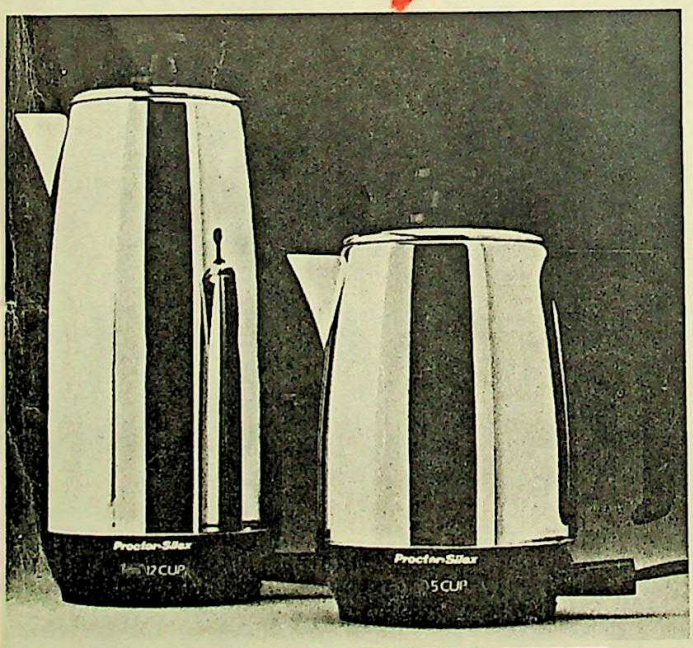

Product: ProctorSilex percolators, models P095, P112
Features: Stainless steel coffee basket, percolator stem with ceramic insulator, "keep hot" mode.
Suggested Retail: P095 — $47.95; P112 — $57.95
Manufacturer: WearEver-ProctorSilex, Inc., Englewood Cliffs, N.J.

Product: Aromaster coffeemaker, model KF80 BGF
Features: Black-toned, gold filter, 24-hour digital clock/timer with power supply backup, swing-out basket.
Suggested Retail: $129.99
Manufacturer: Braun Inc., Lynnfield, Mass.

Product: Compact 4-cup coffee maker
Features: Gauged reservoir window, sunken hot plate, insulated carafe handle, filter-holder/carafe lid.
Suggested Retail: $45
Manufacturer: Philips Hor Products Inc. Akron, Ohio

D7/300

JAN. 1986
"FORM"
p. 45

FORM
JAN., 1986

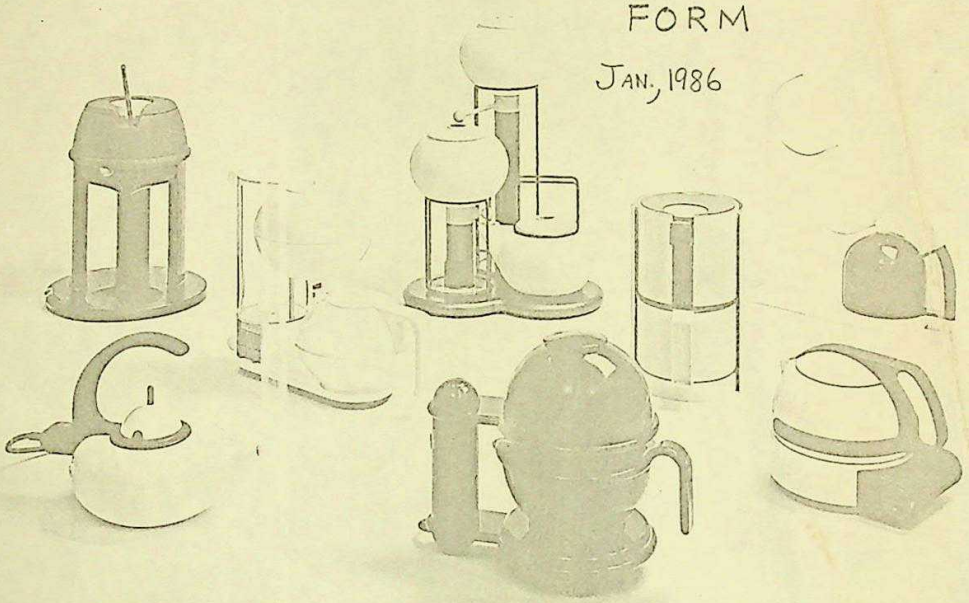

PAGE 45

Acht Design-Studenten beschäftigten sich in acht Entwurfsvo ungen mit dem Problem »Identität Teegerät«.

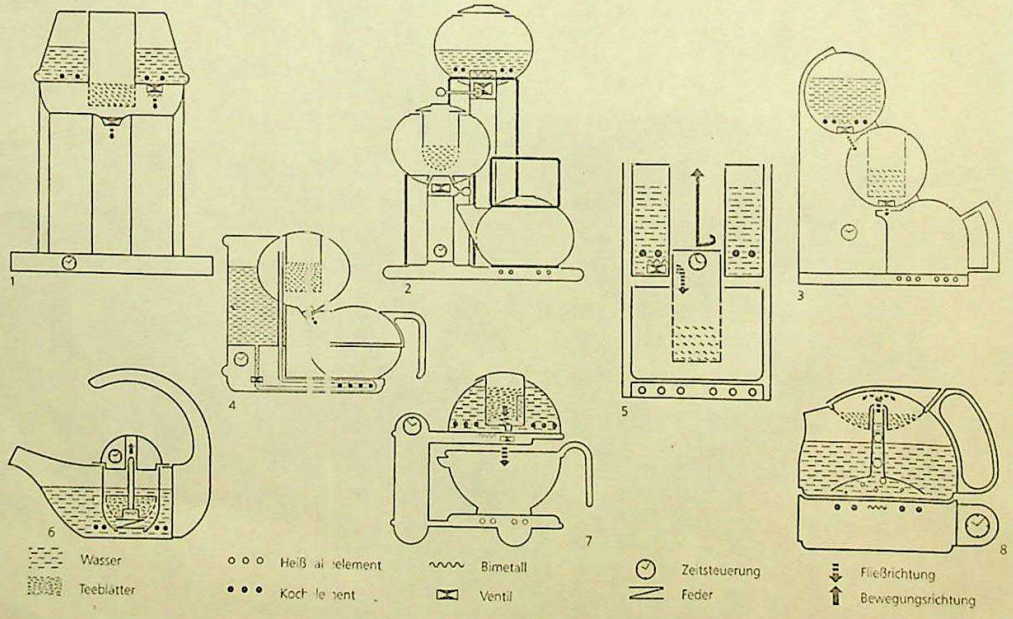

L7/300

SCHÖNER
WOHNEN

MAY, 1985

Heft 5
Mai 1985
238 Seiten

WOHNEN/GASTLICHKEIT/DEKOR

Im Trend: Glasanbauten 6
Diese Gewächse fühlen sich im Wintergarten wohl 18
Blendschutz: Wenn die Sonne es zu gut meint 21
Wohnräume für Individualisten: Komfort nach Maß 28
Altbau-Küche: Neu bis ins letzte Detail 47
Im Schaufenster: Als die Möbel laufen lernten 57
Antiquitäten: Fragen und Antworten 72
Was? Wo? Wie teuer?: Neuheiten 77
Restaurieren (9): Stuhl mit interessantem Rohrgeflecht 86
Shaker-Möbel: Jung wie vor 100 Jahren 139
Einrichten: Alles nach Maß und Wunsch 140
Möbeljahrgang '85: Freifahrt für Phantasie 153
Grillen wie noch nie 172
SCHÖNER WOHNEN Sammelkassette: Ideenpaket 232
Pflanzenkartei zum Sammeln 203
Reportage: Neues Leben in Halbturn 24[illegible]
Wohnen literarisch: Victor Hugo 255

SW-RATGEBER

SW-PRAKTISCH: Öl & Wachs 79
Recht: Wichtige Gerichtsurteile 96
Geld: Informationen und Meinungen 98
Reise: Aktuelle Kurzinformationen 102
Audio & Video: Unterhaltungselektronik für die Wohnung 104
Garten: Ratschläge für das grüne Hobby 106

PAGE 4 SW

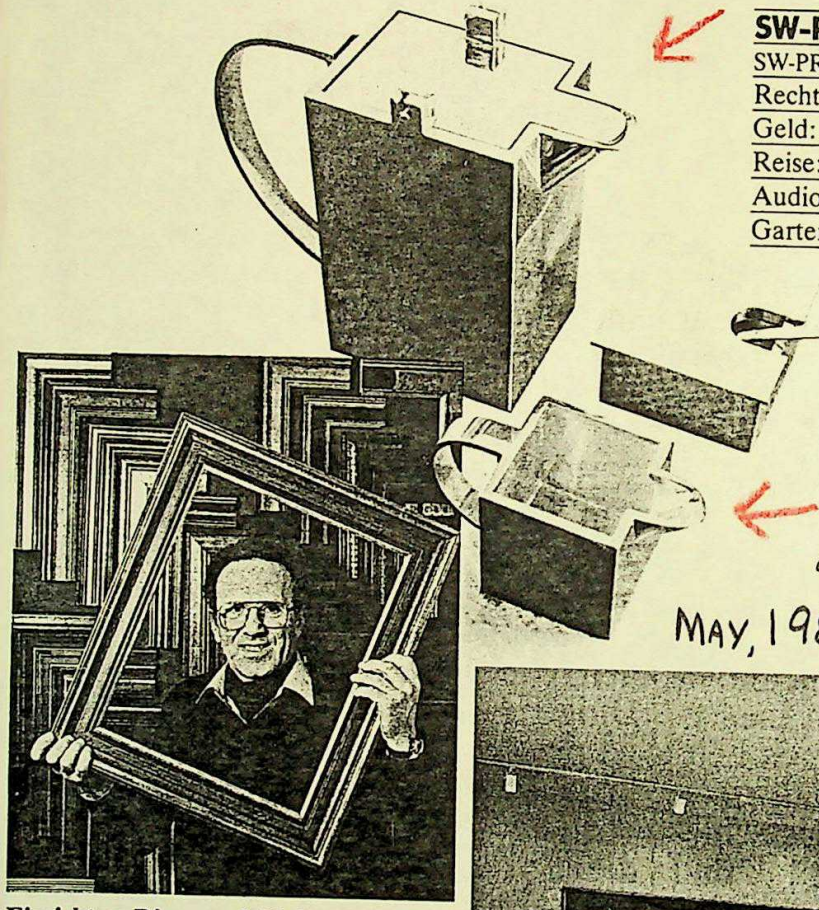

Wohnräume für Individualisten: Komfort nach Maß. *Worauf kommt es bei der Wohnzimmereinrichtung an? Natürlich auf die kleinen und großen Vorlieben der Bewohner. Im Raum unten zum Beispiel dreht sich alles um das Hobby »Bilder«. In drei weiteren Zimmern dominieren bequeme Sitzgruppen, der Eßplatz oder Schreibtisch und Musikmöbel.* **Seite 28**

MAY, 1985

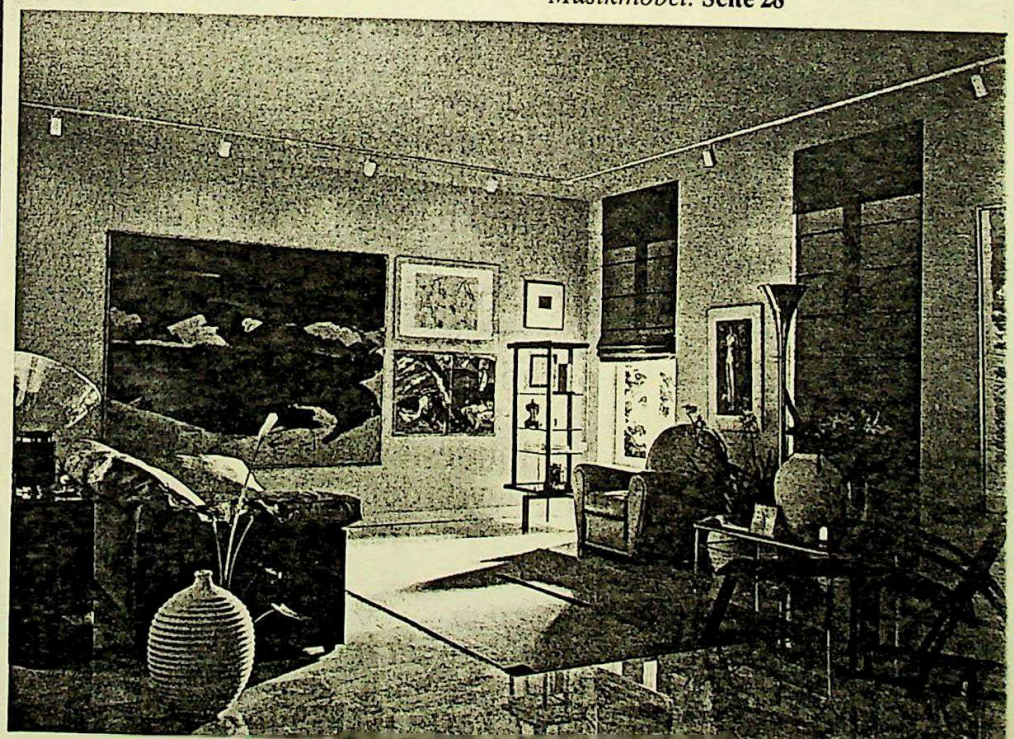

Einrichten: Dinge nach Maß und Wunsch. *Es gibt mehr als genug zu kaufen, und doch – oder vielleicht gerade deswegen – suchen immer mehr Menschen das Besondere, das genau auf Ihr Maß Zugeschnittene: Teppiche und Spiegel, Lampen, Tische, Bettwäsche, Fliesen. SCHÖNER WOHNEN stellt lauter Spezialisten vor, denen Sonderwünsche nicht lästig, sondern höchst willkommen sind.* **Seite 140**

SCHÖNER
WOHNEN

D7-300

BETTER HOMES & GARDENS
DECEMBER
1984

PAGE Z25

D7-300

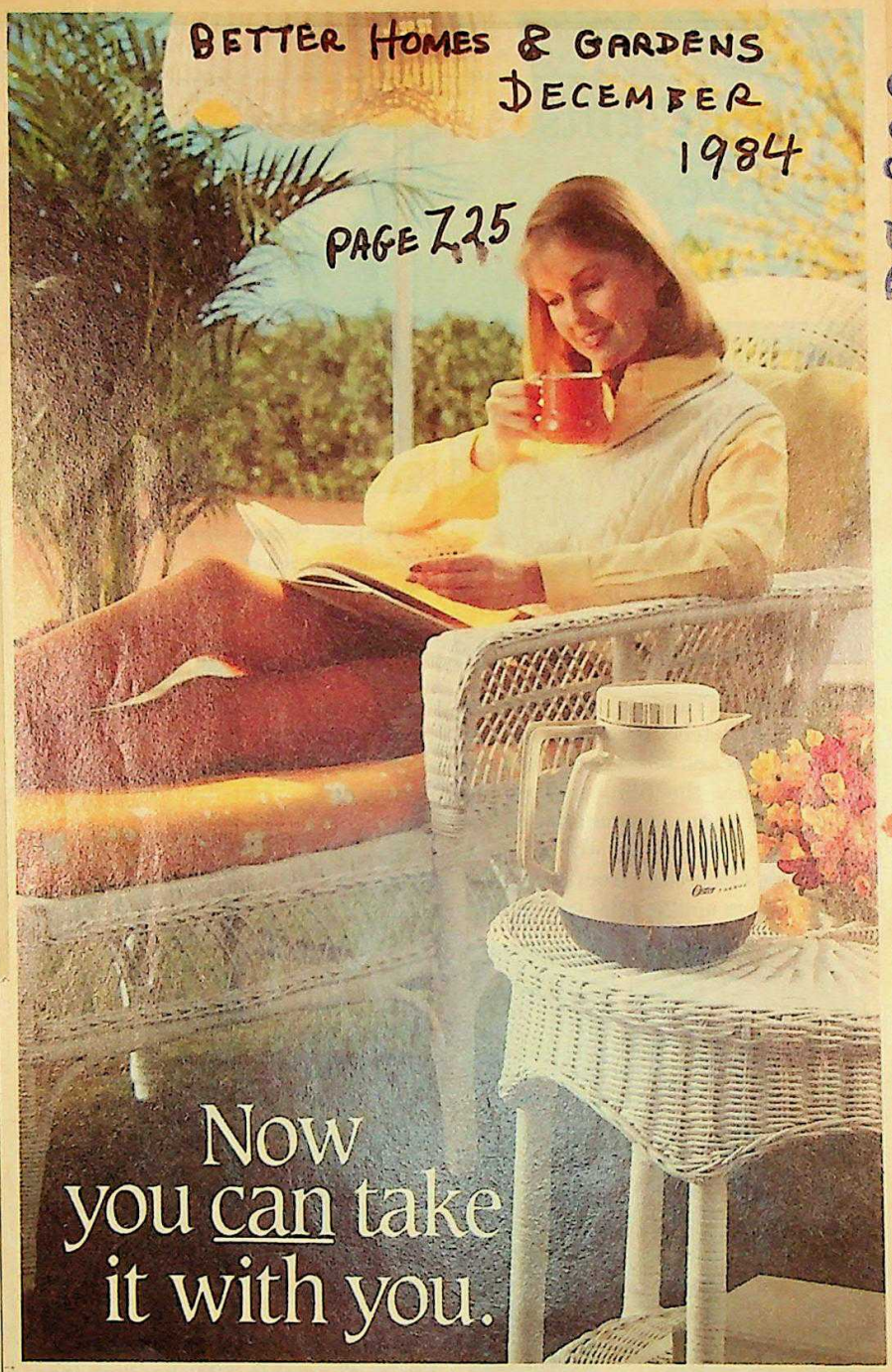

With the Oster Thermo•Café Coffeemaker's exclusive insulated carafe, your coffee goes wherever you go. Perfectly brewed, its flavor and aroma kept at its peak of freshness for hours. And it never turns bitter, because it's never reheated.

Just set-it-and-forget-it. A touch sets the time on its digital clock programmer, and up to ten cups of fresh, hot coffee will be waiting for you whenever you say. Turns itself off after brewing, too.

So enjoy coffee at its finest—anytime, anywhere...with Oster's Thermo•Café Coffeemaker. One of Oster's full line of coffeemakers.

Oster
MAKES EVERYTHING
OOO-SO-GOOD!

© Oster 1984 *Oster ™Thermo•Café Division of Sunbeam Corporation An Allegheny International Company

Z25

BETTER HOMES & GARDENS

DECEMBER, 1984

PAGE Z25

D7/300 DEC., 1983

etc. is in the fact igned by a computer. nic motor/container l on the wall or put top, or on a table, the necessary "termi-

nals": whip, kneader, blender, potato peeler, vegetable chopper, immersion blender and mincer. Size 61 x 44 x 40 cms.

1

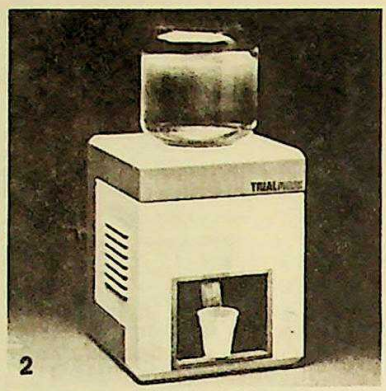

2

4. Macchina per caffè espresso "Kemi", produzione Bauknecht Italiana

Con "Kemi" (l'ultima novità della Bauknecht), oltre al caffè espresso, si possono preparare cappuccini, tè e altre bevande calde. La caldaia, in alluminio con rivestimento di ottone, contiene fino a litri 1,5 di acqua per un massimo di trenta tazze di caffè da 50 cc ciascuna.

4. "Kemi" expresso coffee machine by Bauknecht Italiana

With "Kemi" (the latest novelty by Bauknecht), as well as expresso coffee you can make cappuccino, tea and other hot drinks. The brass coated aluminium heater contains up to 1.5 litres of water for a maximum of thirty 50 cc cups of coffee.

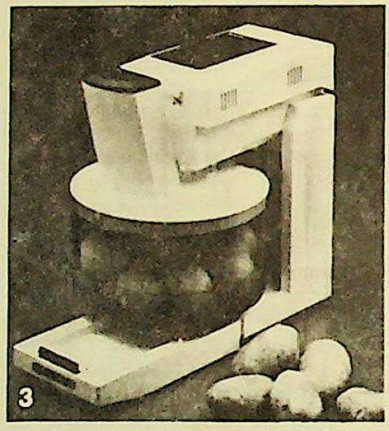

3

5. Aspirapolvere, produzione Siemens

La calotta del motore dei nuovi aspirapolvere della Siemens è di Bayflex, un espanso integrale semi-rigido a base di materie prime della Bayer. L'uso di questo materiale, permanentemente elastico ed insonorizzante, consente una notevole riduzione del rumore. L'apertura di ventilazione applicata alla calotta assicura una buona circolazione dell'aria di raffreddamento del motore.

5. Vacuum cleaner by Siemens

The cover of the motor of this new vacuum cleaner by Siemens is in Bayflex, a semi-rigid integral foam made of Bayer raw materials. By using this material, which is permanently flexible and sound-proofing, there is a considerable drop in the noise. The ventilation aperture on the cover guarantees a good circulation of the motor cooling air. →

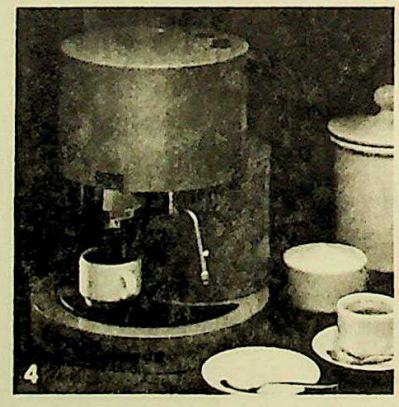

4

ABITARE 220

DEC. 1983

p. 61

- *Krups Italia*
  via Zuretti 61
  20125 Milano
  tel. 02/683530
- *Trial*
  via Sulmona 8
  20139 Milano
  tel. 02/533783-5695869
- *Philips*
  piazza IV Novembre 3
  20124 Milano
  tel. 02/6994
- *Bauknecht Italiana*
  via Domodossola 17
  20145 Milano
  tel. 02/381794-381436
- *Siemens Elettra*
  via Fabio Filzi 25/A
  20100 Milano
  tel. 02/6248

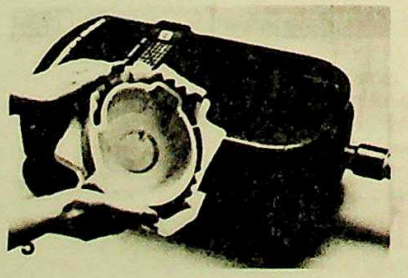

5

OVER FOR #4 PICTURE

DESIGN: DAVIDE MERCATAL

Miscelatore monocomando e acces coordinati. Disponibile nei colori: b verde, azzurro, beige, nero opaco, c

SELEZIONATI PER IL COMPASSO D'ORO

FAN

rubinetti ed altro per a

F.LLI FANTINI S.P.A. 28010 PELL
EXPORT SALES VIP CASA VIA A.MARIO 6 MIL

D7/300

to-five-cup model, and reported it has been ...ing to capacity to fill orders for its electric percolator coffeemakers. "Our perks have done extremely well this year," says Judy McBee, director of marketing at Farberware. This durability she partly attributes to return business, where a customer tries a drip coffeemaker, but decides to go back to the different taste of coffee brewed in an electric percolator. McBee looks on coffeemakers—whether automatic drip or percolator—as basic items, and "the basic items tend to do well every year."

Another hot item was portable electric heaters, especially quartz heaters. "Quartz has broadened the base for the entire heater business, and will have a significant share of the market," reports Roger Pink, regional sales manager, Arvin Industries, Inc., consumer housewares division.

Arvin has responded to the increased opportunities by extending its lines of portable heaters, offering a wider choice of models and features. "We feel that people will pay more in the future if we give them more," says Pink, "but we have to add features with benefits that are easily discernible between models in order to charge more."

While most attention was focused on quartz heaters, another type of heater was making an appearance. Oil filled, sealed electric radiators were on display in at least four booths. While this type of heater has been used in Europe since the 1950s, it never caught on in the United States. With the increased energy awareness in this country, though, a renewed effort is being made to market them here.

These heaters come in either a panel or a column design. The column design looks like the conventional stationary hot water radiator

MARCH 1981
APPLIANCE
p. 55

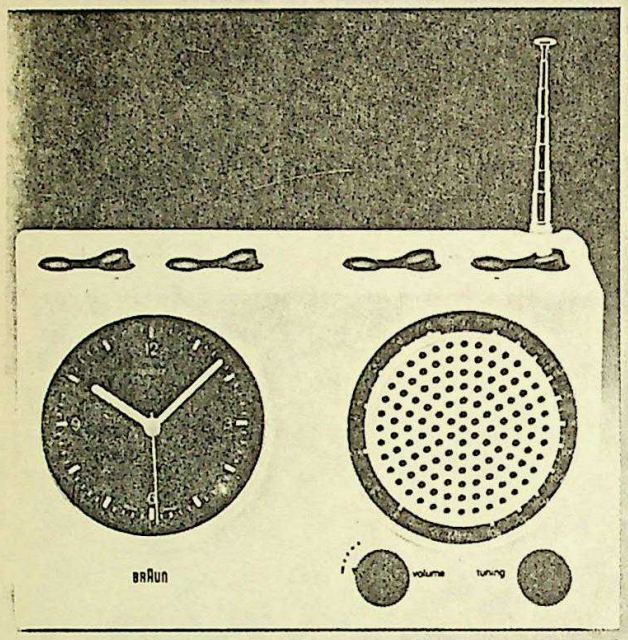

The Braun Signal radio features separate power sources for the AM/FM radio and the traditional analog quartz clock. The alarm system offers two choices–wake up to the radio or to an adjustable volume electronic buzzer. The unit measures 4½ x 7⅛ x 2⅛ in., is available in white or black, and has a suggested retail price of $100.

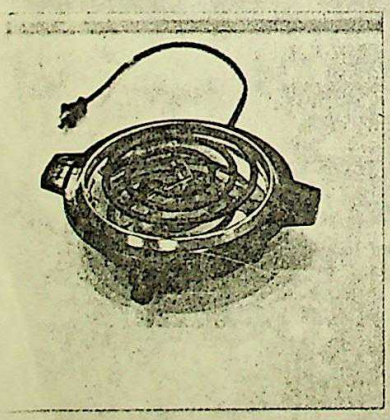

This new compact portable single burner hotplate by Abbott Wire Products has a multi-coiled heating element and a front mounted seven position thermostat. It can act as an extra burner for home, office, camper, apartment, buffet, or school dormitory. It is rated at 750 W, 120 V a.c. APPLIANCE Photo.

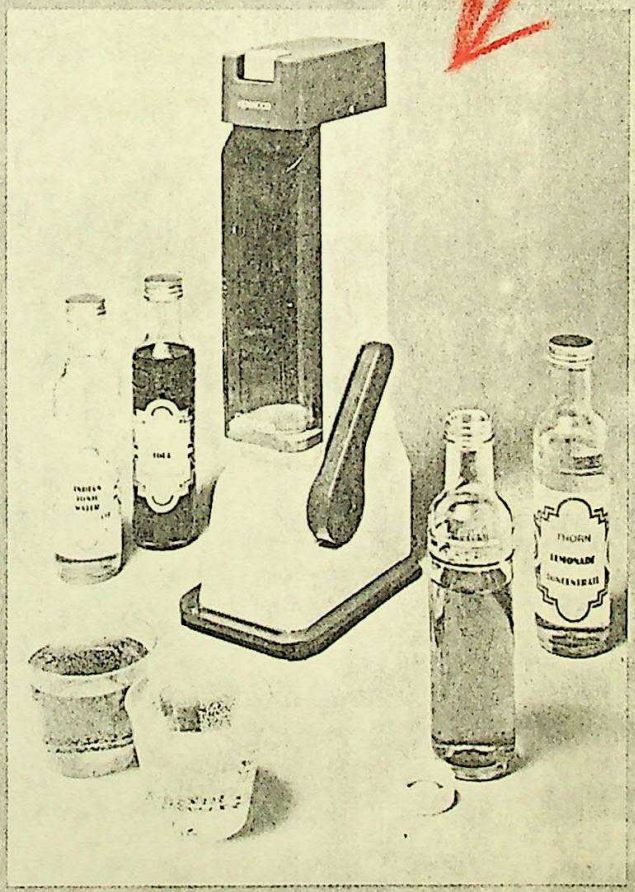

Thorn Kenwood exhibited the Cascade home carbonated drinks system for the first time in the U.S. The system consists of a carbonating unit that injects tap water with carbonation, flavor concentrates, mixer bottles, a gas cylinder, bottle caps, and instruction booklet. Suggested retail price is $79.95.

OPÄISCHE
ER
NNALE

nd Marika Dymling,
olm, besticht mit einer
g aufgefächerten Vase
wind". Als ausgezeich-
seleur erweist sich
mer, Malův, als siche-
ner Allan Scharff, Hor-
anne „Tropfen"). In den
und Werkzeugen von
en wie Johannes Kuh-
sseldorf, Ulla Mayer,
uth, Peter Verburg und
Rössner, beide Mün-
ter Baxen Gosch Möl-
dorf, und vielen ande-
3 man die Zukunft des
nmiedens gut aufge-

was fällt auf: Im Zeital-
Massengesellschaft
das Verlangen nach
scher Gemeinschaft.
ir die Schweden haben
ARGENTUM-Gruppe
engeschlossen (1977),
Dänen wollen sich ge-
g kollegial stützen und
ander die künstleri-
d handwerkliche Quali-
rn. „Weg vom Design"
der Trend, und mög-
ise liegt darin der Be-
er neuen Blüte euro-
Silberschmiedekunst.

snahmesituation be-
England. Dort haben
ige Silberschmiede ei-
erbestand oder arbei-
Vorrat. Sie schaffen
end auf Bestellung. So-
Zahl der Silber-
e wie auch der Um-
Aufträge übertreffen
kandinavien oder
land Übliche, was –
aham Hughes – eben-
er nationalen briti-
egeisterung für Silber-
sammenhängt wie mit
rmherrschaft, welche
hipful Company of
ths in der Londoner
ths' Hall gewährt.

ropäische Silber-
e, veranstaltet von der
haft für Goldschmie-
wird im Deutschen
niedehaus Hanau bis
uni gezeigt, anschlie-
August im Deutschen
useum Solingen und
ember bis Oktober im
ewerbeamt Stuttgart.
ebilderter Katalog mit
schen Angaben der
begleitet die Trien-
nrer Wanderschaft.

MAY, 1980
p. 32
GOLDSCHMIEDE-ZEITUNG
EUROPEAN JEWELER

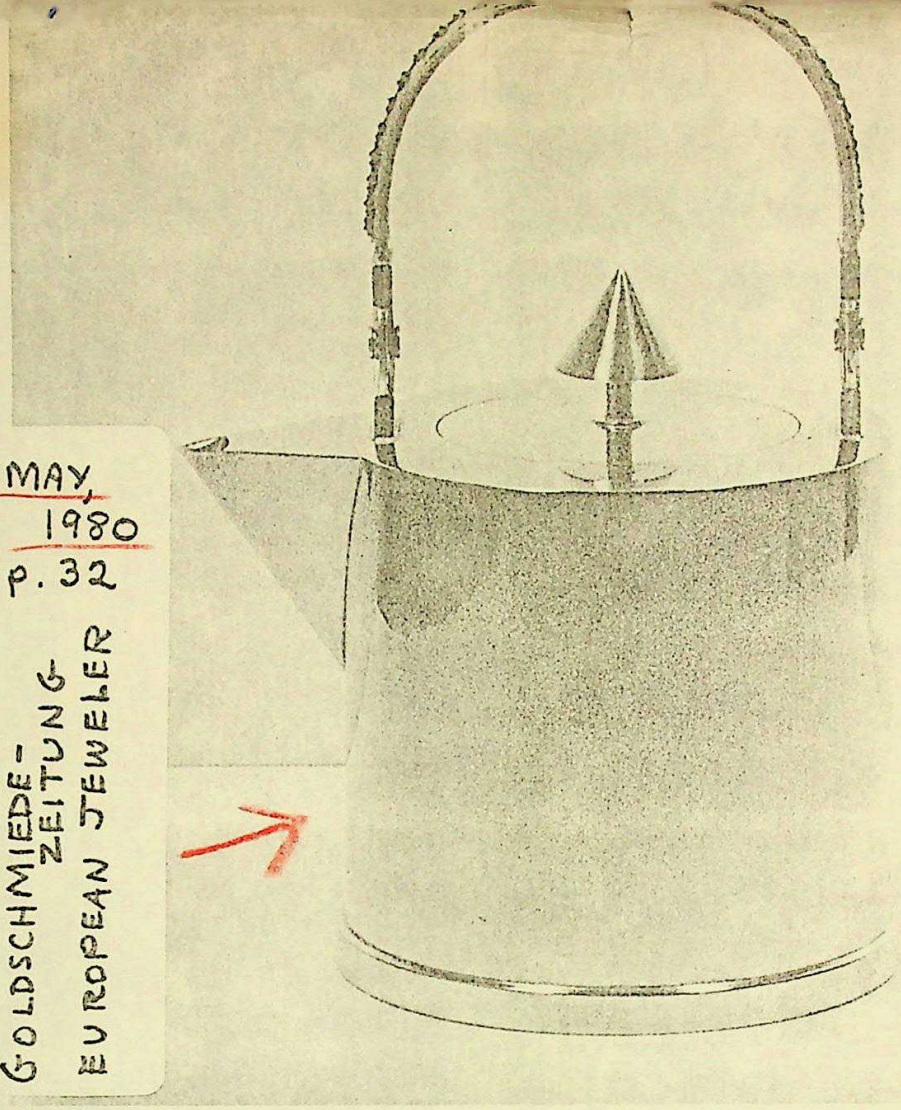

13

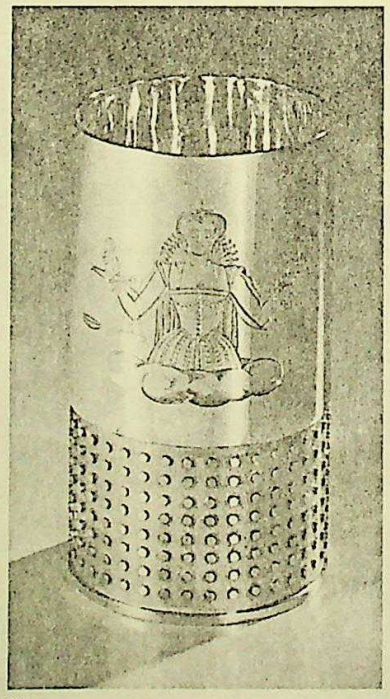

14

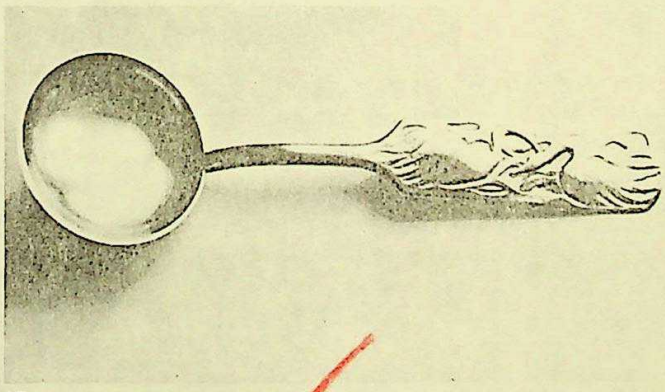

15

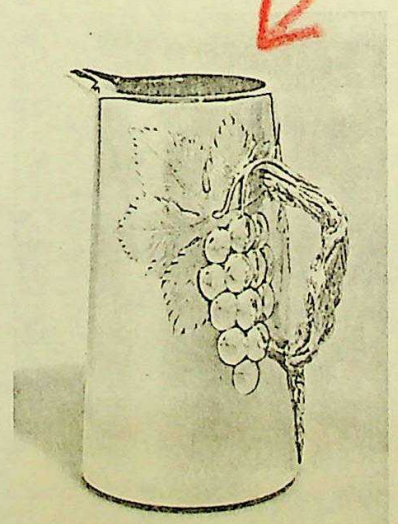

16

13 Peter Verburg, München, Teekessel
14 Robert Goodden, London, Weinbecher für „the Worshipful Company of Goldsmiths"
15 Erika Spitzbarth-Petersen, Zürich, Zürcher Löffel „Die Schwäne"
16 John Rimer, Malův, Weinkanne mit ziselierter Weinrebe

D 7-300 XR

Nummer: 26 22 216
Int. Cl.²: A 47 J 31/10
Anmeldetag: 19. Mai 1976
Offenlegungstag: 1. Dezember 1977

WEST GERMANY
#2,622,216

2622216

FIG.1

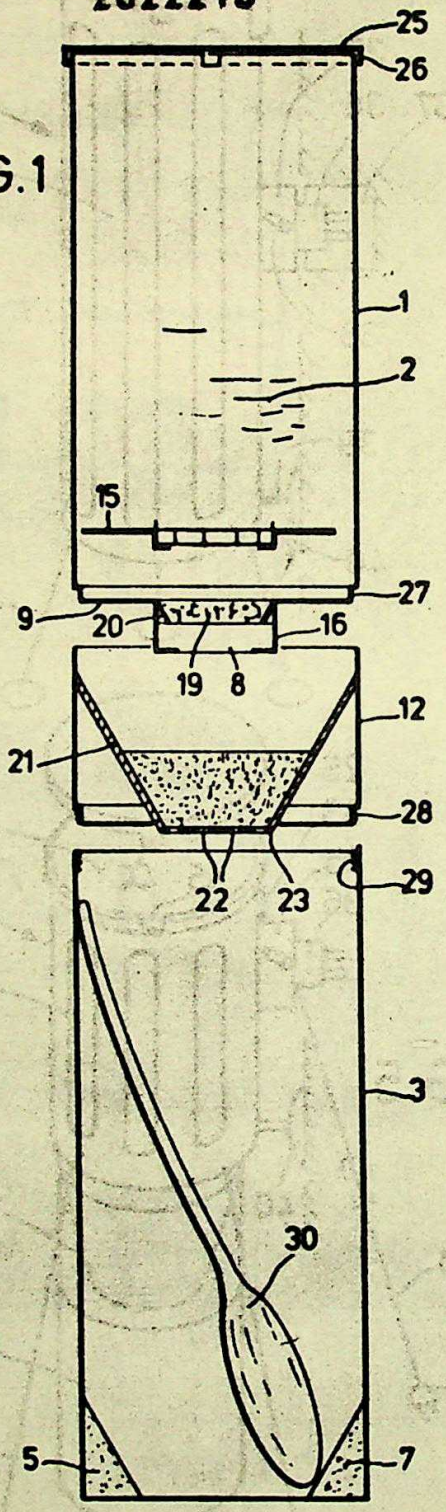

FIG.2

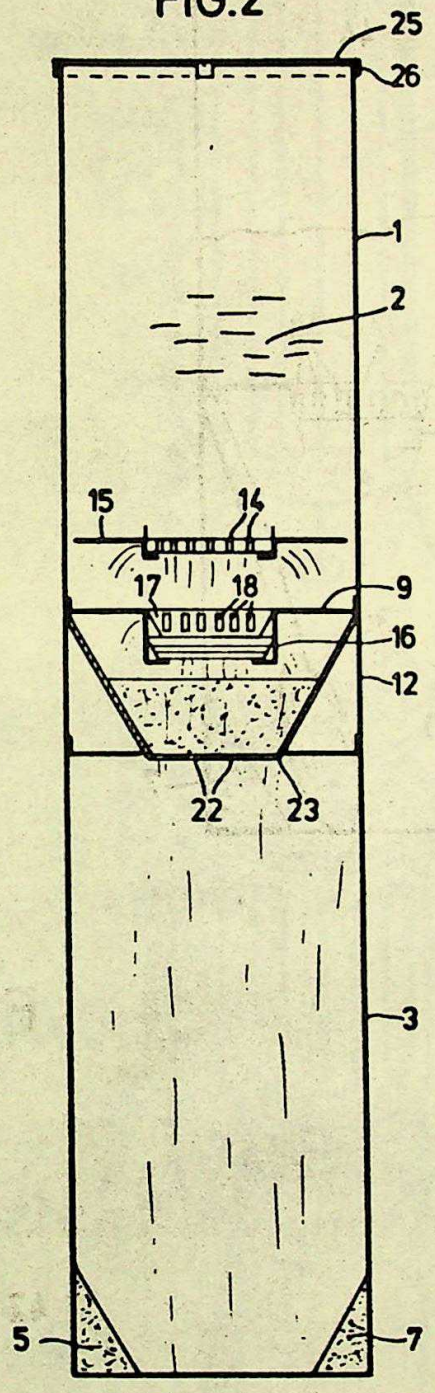

DISPOSABLE BEVERAGE MAKER USING DRIED BEVERAGE POWDERS, ETC.

SOFT COPY FROM 99-300 XR

FIG.3

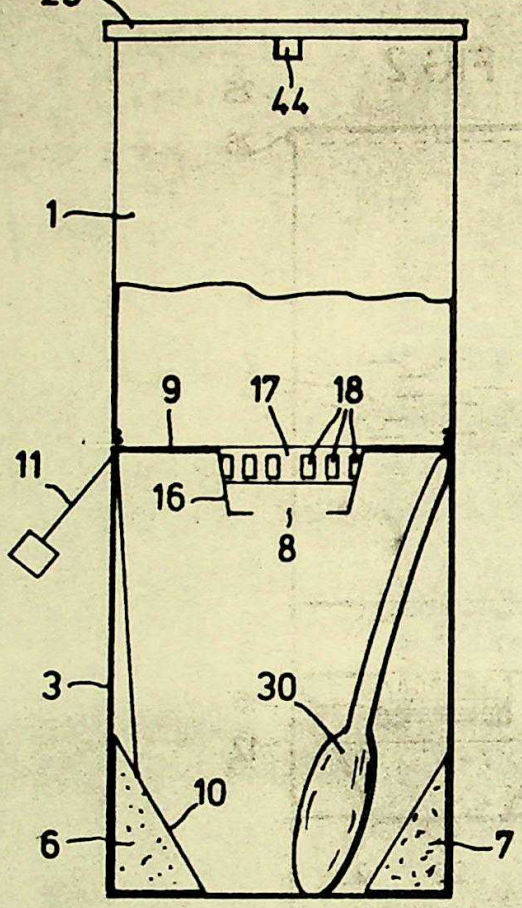

FIG.4

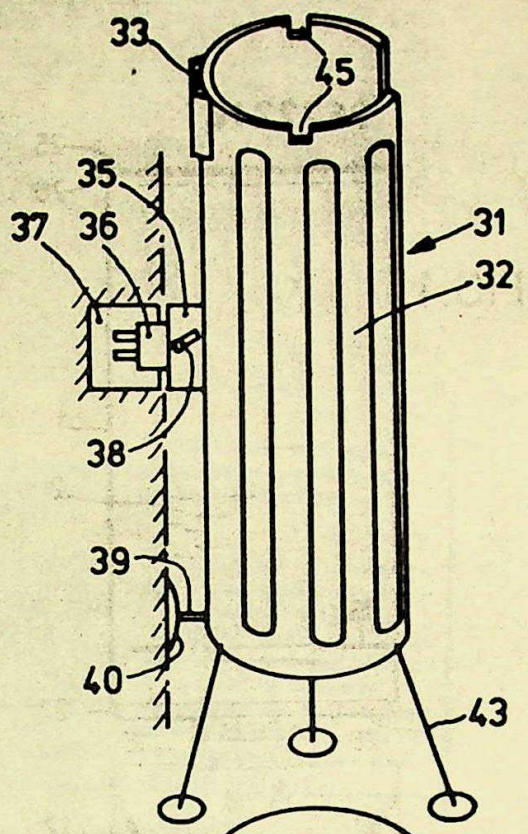

FIG.5

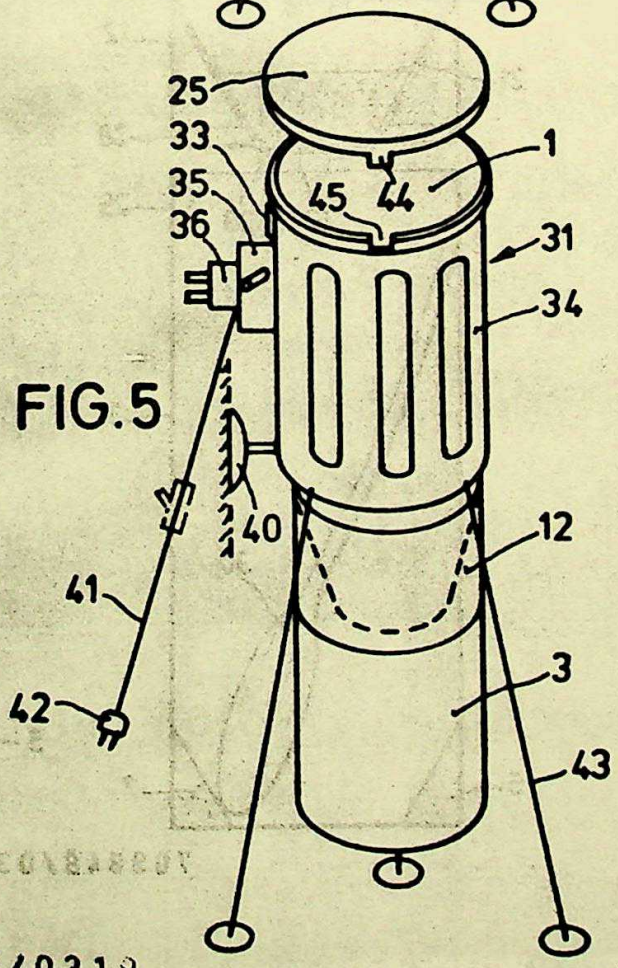

~~99-300~~ ~~AU 242~~ 47712

D7-300 XR DT 2622216
DEC 1977

(15pp304).

MEYE/ ★ P28 K7891Y/49 ★DT 2622-216

Disposable beverage maker using dried beverage powders etc. - has interconnected, heated can of liq. and drinking beaker

MEYER M 19.05.76-DT-622216

(01.12.77) A47j-31/10

The automatic drinks maker uses a granulated or powdered beverage or the like. It comprises a can which is closed by a lid and contains the required amount of water for preparing the desired beverage. A drinking beaker unit is connected to the can and the dried beverage powder is provided loose, or pref. in a bag, in the drinking beaker.

The base of the fluid can is provided with an outlet opening which opens up as the liquid inside is heated up, thereby allowing the liquid to flow into the drinking beaker and mix with the powder. 19.5.76. as 622216 (15pp307).

(51) Int. Cl. 2: A 47 J 31/10

(19) BUNDESREPUBLIK DEUTSCHLAND

DEUTSCHES PATENTAMT

DT 26 22 216 A 1

(11) Offenlegungsschrift 26 22 216

(21) Aktenzeichen: P 26 22 216.2

(22) Anmeldetag: 19. 5. 76

(43) Offenlegungstag: 1. 12. 77

WEST GERMANY
GROUP 242
CLASS 99
RECORDED

(30) Unionspriorität:

(32) (33) (31) –

(54) Bezeichnung: Einweg-Getränkeautomat

(71) Anmelder: Meyer, Michael, 8430 Neumarkt

(72) Erfinder: gleich Anmelder

26 22 216 A 1

Ansprüche

1. Einweg-Getränkeautomat für Getränkepulver oder ähnliche Getränke-Trockenmassen, dadurch gekennzeichnet, daß eine zur Zubereitung eines gewünschten Getränkes erforderliche Menge Wasser (2) in einer mit einem Deckel (25) verschlossenen Dose (1) eingefüllt ist, daß ein Trinkbecherteil (3) vorgesehen ist, der mit der Flüssigkeitsdose (1) verbunden ist, daß in mindestens einem Behälter eine Getränke-Trockenmasse (4 bzw. 5, 6, 7) angeordnet ist, und daß eine sich bei Erwärmung der Flüssigkeit (2) öffnende Ausflußöffnung (8) im Boden (9) der Flüssigkeitsdose (1) vorgesehen ist.

2. Getränkeautomat nach Anspruch 1, dadurch gekennzeichnet, daß die Trockenmasse (6) im Trinkbecher (3) angeordnet ist.

3. Getränkeautomat nach Anspruch 2, dadurch gekennzeichnet, daß die Trockenmasse (6) im Trinkbecher (3) in einem Beutel (10) eingebracht ist.

4. Getränkeautomat nach Anspruch 1 oder folgenden, dadurch gekennzeichnet, daß zwischen Flüssigkeitsdose (1) und Trinkbecher (3) eine Filterdose (12) angeordnet ist, mit in den Trinkbecher (3) mündender Auslauföffnung (13) und darin angeordneterGetränketrockenmasse (4).

5. Getränkeautomat nach Anspruch 1 oder folgenden, dadurch gekennzeichnet, daß die Filterdose (12) mit der Flüssigkeitsdose (1) fest verbunden ist.

6. Getränkeautomat nach Anspruch 4 oder 5, dadurch gekennzeichnet, daß außer in der Filterdose (12) auch im Trinkbecher (3) eine vorzugsweise ergänzende Flüssigkeitstrockenmasse (5, 7) vorgesehen ist.

7. Getränkeautomat nach Anspruch 1 oder folgenden, dadurch gekennzeichnet, daß die Flüssigkeitsdose (1) im Inneren durch eine mit vorbereiteten Öffnungen (14) versehene Wand (15) unterteilt ist, daß die Flüssigkeit (2) sich im Kaltzustand ausschließlich im Raum oberhalb der Wand (15) bef-indet und daß die Öffnungen (14) in der Wand (15) bei Überdruck durch Ausdehnung der erwärmten Flüssigkeit (2) sich öffnen.

8. Getränkeautomat nach Anspruch 1 oder folgenden, dadurch gekennzeichnet, daß die Flüssigkeitsdosen-Ausflußöffnung (8) aus einem Auslaufstutzen (16) gebildet ist, mit an seiner Wandfläche (17) angeordneten Auslaßöffnungen (18), daß ein Verschlußstück (19) unter Preßsitz in einer Ruhelage die Auslaßöffnungen (18) abdichtend eingefügt ist, und daß das Verschlußstück (19) bei erhöhtem Innendruck der erwärmten Flüssigkeit (2) die Auslaßöffnungen (18) freigebend in eine zweite Ruhelage verbringbar ist.

9. Getränkeautomat nach Anspruch 8, dadurch gekennzeichnet, daß das Verschlußstück (19) aus einem Korken besteht, der in einem konisch gestalteten Wandbereich (20) des Auslaufstutzens (16) gehalten ist.

10. Getränkeautomat nach Anspruch 4 oder folgenden, dadurch gekennzeichnet, daß in der Filterdose (12) ein trichterförmiger Filtereinsatz (21) mit Lochöffnungen (22) am Boden (23) und daß in einem angepassten Filterbeutel (24) Flüssigkeitstrockenmasse (4) angeordnet sind.

11. Getränkeautomat nach Anspruch 8 oder 9 und 10, dadurch gekennzeichnet, daß der Auslaufstutzen (16) der Flüssigkeitsdose (1) in den Filtereinsatz (21) hineinragt.

12. Getränkeautomat nach Anspruch 1 oder folgenden, dadurch gekennzeichnet, daß der Deckel (25) der Flüssigkeitsdose (1) einen überstehenden Ringrand (26) aufweist.

13. Getränkeautomat nach einem oder mehreren der Ansprüche 1 bis 12, gekennzeichnet durch einen die Flüssigkeitsdose (1) umgebenden, elektrisch beheizbaren, Dosenerhitzer (31) mit einem Heizmantel.

14. Getränkeautomat nach Anspruch 13, dadurch gekennzeichnet, daß der Heizmantel (32) des Dosenerhitzers (31) in Längsrichtung scharnierartig öffenbar ausgebildet ist und daß eine Flüssigkeitsdosenschnellspannvorrichtung (33) vorgesehen ist.

15. Getränkeautomat nach Anspruch 13, dadurch gekennzeichnet, daß der Heizmantel des Dosenerhitzers (31) als Hohlzylinder (34) ausgebildet ist.

16. Getränkeautomat nach Anspruch 13 oder folgenden, dadurch gekennzeichnet, daß am Mantel des Dosenerhitzers (31) ein Anschlußteil (35) mit Stecker (36), eine Stromzufuhr (37) und Schaltmittel (38) angeordnet ist.

17. Getränkeautomat nach Anspruch 16, dadurch gekennzeichnet, daß der Steckerteil (36) am Anschlußteil (35) fest angebracht ist.

18. Getränkeautomat nach Anspruch 16 oder 17, dadurch gekennzeichnet, daß außer einem festen Steckerteil (36) zusätzlich wahlweise benutzbar ein Anschlußkabel (41) mit Stecker (42) vorgesehen ist.

19. Getränkeautomat nach Anspruch 16 oder folgenden, dadurch

709848/0319

gekennzeichnet, daß mindestens ein Stecker (36 bzw. 42) für unmittelbaren Anschluß an eine Zigarettenanzünder-Steckdose in einem Kraftfahrzeug ausgebildet ist.

20. Getränkeautomat nach Anspruch 16 oder folgenden, dadurch gekennzeichnet, daß am Dosenerhitzer (31) ein Abstütz- (38) und/oder Halteteil (40) vorgesehen ist.

21. Getränkeautomat nach Anspruch 20, dadurch gekennzeichnet, daß als Halteteil (40) ein Unterdruck-Saugknopf dient.

22. Getränkeautomat nach Anspruch 13 oder folgenden, dadurch gekennzeichnet, daß der Dosenerhitzer (31) in einem Kraftfahrzeug fest eingebaut und mit einem Stromanschluß versehen ist.

23. Getränkeautomat nach Anspruch 13 oder folgenden, dadurch gekennzeichnet, daß die axiale Länge des Heizmantels (32 bzw. 34) des Dosenerhitzers (31) etwa gleich der axialen Länge der Flüssigkeitsdose (1) ist.

24. Getränkeautomat nach Anspruch 13 oder folgenden, insbesondere Anspruch 21, dadurch gekennzeichnet, daß der Dosenerhitzer(31) mit vorzugsweise drei Standbeinen (43) versehen ist und daß die Höhe der Standbeine (43) etwa der Gesamtlänge der Filterdose (12) und des Trinkbechers (3) entspricht.

25. Getränkeautomat nach Anspruch 1 oder folgenden, dadurch gekennzeichnet, daß im Trinkbecher (3) ein Löffel (30) eingelegt ist.

DIPL.-ING. H. STEHMANN
DIPL.-PHYS. DR. K. SCHWEINZER
DIPL.-ING. DR. M. RAU
PATENTANWÄLTE

5

85 NÜRNBERG 2
ESSENWEINSTRASSE 4-6
TEL.: KANZLEI 0911/203727 PRIVAT: 774306
TELEGRAMM-ADRESSE: STEHPATENT
TELEX 06-23135
BANKKONTEN:
DEUTSCHE BANK AG. NÜRNBERG BLZ 76070012
KONTO NR. 341164
POSTSCHECKKONTO: NÜRNBERG 67081

Nürnberg, 18.05.1976
17/53

Michael Meyer, 8430 Neumarkt / Opf., Hans-Dehn-Strasse 6

Einweg-Getränkeautomat

Die Erfindung betrifft einen Einweg-Getränkeautomat für Getränkepulver oder ähnliche Flüssigkeitstrockenmassen.

Für die Zubereitung von Flüssigkeiten sind Flüssigkeitstrockenmassen bekannt, aus denen sich mittels Zufuhr einer erhitzten Flüssigkeit nach Auflösen, Auslaugen oder dergleichen eine bestimmte Flüssigkeit, wie beispielsweise Kaffee, Kakao, Tee, Milch oder dergleichen gewinnen läßt. Derartige Flüssigkeitstrockenmassen sind in Pulverform bekannt, als Granulat, als Körner und dergleichen mehr. Zur Herstellung eines entsprechenden Getränkes aus derartigen Flüssigkeitstrockenmassen bedarf es grundsätzlich der Zufuhr einer mehr oder weniger heißen Flüssigkeit, sowie eines Auffangbehälters, wobei die Trockenmasse entweder im Auffangbehälter selbst angeordnet sein kann, wie beispielsweise Tee in Teebeuteln oder in einem getrennten Behälter, vorzugsweise einem Filter, in Form eines Granulats oder Pulvers.

Die Zubereitung derartiger Getränke aus Trockenmasse stößt jedoch bei Reisen, Ausflügen oder Autofahrten auf Schwierigkeiten, da die jeweils benötigten Geräte, Trockenmassen und Flüssigkeiten im Einzelfall beschafft und zu-

709848/0319
Für das Auftragsverhältnis gilt die Gebührenordnung der Deutschen Patentanwaltskammer. - Gerichtsstand für Leistung und Zahlung: Nürnberg.
Gespräche am Fernsprecher haben keine rechtsverbindliche Wirkung

sammengefügt werden müssen.

Der Erfindung liegt die Aufgabe zugrunde, einen Getränkeautomat zu schaffen, bei dem, vorzugsweise im Einwegverfahren, in einfacher Weise alle benötigten Betriebsmittel und Gegenstände zusammengefaßt sind, so daß es zur Herstellung des gewünschten Getränkes oder einer äquivalenten Flüssigkeit wie beispielsweise Suppe, nur der Zufuhr von Wärme bedarf. Der Erfindung liegt somit insbesondere die Aufgabe zugrunde, eine einfache Vorrichtung zu schaffen, die überall auch auf Reisen und in Fahrzeugen, verwendbar ist.

Diese Aufgabe wird nach der Erfindung im wesentlichen dadurch gelöst, daß eine zur Zubereitung eines gewünschten Getränkes erforderliche Menge Wasser oder Flüssigkeit in eine mit einem Deckel verschlossene Dose eingefüllt ist, daß ein Trinkbehälter vorgesehen ist, der mit der Flüssigkeitsdose unmittelbar oder mittelbar verbunden ist, daß in mindestens einem Behälter eine Getränke-Trockenmasse angeordnet ist und daß eine sich bei Erwärmung der Flüssigkeit öffnende Ausflußöffnung im Boden der Flüssigkeitsdose vorgesehen ist.

Durch die erfindungsgemäße Ausgestaltung ist sichergestellt, daß die für die Auflösung einer vorgegebenen bestimmten Flüssigkeitstrockenmasse notwendige Flüssigkeit z. B. Quellwasser, stets in der entsprechenden Menge in einwandfreiem Zustand zusammen mit der benötigten Menge Trockenmasse zur Verfügung steht und daß die Bereitung des Getränkes lediglich durch Erhitzen der bereitgestellten Flüssigkeitsmenge erfolgen kann.

Gemäß einer weiteren Ausgestaltung der Erfindung ist ein mehrfach benutzbarer, Dosenerhitzer vorgesehen, der insbesondere elektrisch beheizbar ist und die Flüssigkeitsdose umgibt

und einen Heizmantel aufweist.

Weitere vorteilhafte Merkmale und Ausgestaltungen der Erfindung ergeben sich aus den Unteransprüchen und der nachfolgenden Beschreibung.

Die Erfindung, ihre einzelnen Merkmale und Vorteile, werden nachstehend anhand der Zeichnungen näher erläutert, die schematisch Ausführungsbeispiele darstellen. Dabei zeigt:

Fig. 1 einen erfindungsgemäßen Getränkeautomat in auseinandergezogener Darstellung,

Fig. 2 ein Ausführungsbeispiel nach Fig. 1 im gebrauchsfertig verbundenen Zustand,

Fig. 3 ein abgewandeltes Ausführungsbeispiel,

Fig. 4 einen erfindungsgemäßen Dosenerhitzer und

Fig. 5 ein weiteres Ausführungsbeispiel eines Dosenerhitzers nach der Erfindung.

Die Fig. 1 und 2 zeigen ein erstes Ausführungsbeispiel eines erfindungsgemäßen Getränkeautomaten. Dabei ist in einer Flüssigkeitsdose 1, beispielsweise einer Runddose, eine bestimmte Menge Flüssigkeit, insbesondere Wasser, vorzugsweise Quellwasser eingefüllt. Die Flüssigkeitsdose 1 ist dabei durch einen Deckel 25 mit einem rundumlaufenden Ringrand 26 dicht verschlossen. Am Boden 9 der Flüssigkeitsdose 1 ist eine Ausflußöffnung 8 in einem Auslaufstutzen 16 vorgesehen. Der Auslaufstutzen 16 weist in einer Wandfläche 17 Auslaßöffnungen 18 auf. Die Auslaßöffnungen 18 sind im Ruhezustand, d. h. bei Raumtemperatur der Flüssigkeit 2 in der Dose 1

durch ein Verschlußstück 19, beispielsweise einen Korken, verschlossen. Der Verschluß erfolgt insbesondere dadurch, daß der Korken in einem konischen Wandteil 20 in einem Preßsitz befestigt ist. In Fig. 1 ist das Verschlußstück 19 in Ruhelage, d. h. bei Raumtemperatur der Flüssigkeit 2 gezeichnet, während in Fig. 2 die Lage des Verschlußstücks 19 in Betriebslage dargestellt ist.

In der Flüssigkeitsdose 1 kann eine Trennwand 15 vorgesehen sein, mit einem vorgeritzten Blechring, wobei die vorbereiteten Öffnungen 14 sich bei Erwärmung der Flüssigkeit 2 der dadurch bedingten Volumsvergrößerung und dem damit in Zusammenhang stehenden vergößerten Innendruck sich öffnen. Diese Flüssigkeit kann dann in den Auslaufstutzen 16 und über die Auslaßöffnungen 18 in eine unter der Dose 1 angeordnete Filterdose 12 fließen.

Die Filterdose 12 ist mit der Flüssigkeitsdose 1 fest verbunden, beispielsweise durch einen Klemmsitz in einer Stechnute 27 am unteren Rand der Flüssigkeitsdose 1. Die Filterdose 12 weist einen an sich bekannten Filtereinsatz 21 auf, mit Lochöffnungen 22 im Boden 23. In der Filterdose 12 ist eine Getränketrockenmasse, beispielsweise Instant-Kaffee, Instant-Kakao oder dergleichen angeordnet, die sich durch das Zufließen der erhitzten Wasser aus der Flüssigkeitsdose 1 löst und aus dem, unter Zuhilfenahme eines Filtereinsatzes 21 ein Filtergetränk, beispielsweise Filterkaffee oder dergleichen entsteht.

Mit der Filterdose 12 ist, beispielsweise mit Hilfe von Gewinden 28 an der Filterdose 12 und einem Innengewinde 29 ein Trinkbecher 3 lösbar befestigt. In den Trinkbecher 3 fließt, nach Erhitzung der Flüssigkeit 2 in der Flüssig-

keitsdose 1, das entsprechende Filtergetränk, wie in Fig. 2 schematisch dargestellt. Zusätzlich kann, nach der Erfindung, im Trinkbecher 3 noch eine ergänzende Getränketrockenmasse, wie beispielsweise Milch 5 und/oder Zucker 7 angeordnet sein. Es ist ferner möglich einen Löffel 30, beispielsweise aus Kunststoff, mit im Trinkbecher 3 anzuordnen.

Bei dem in Fig. 3 dargestellten, abgewandelten Ausführungsbeispiel ist die Flüssigkeitsdose 1 unmittelbar mit einem Trinkbecher 3 verbunden, in dem eine Getränketrockenmasse, beispielsweise ein Tee 6, vorzugsweise in einem Beutel 10 mit einer Halteschnur 11, untergebracht ist. Auch hier kann wiederum eine ergänzende Getränketrockenmasse, wie beispielsweise Zucker 7 angeordnet und zusätzlich ein Löffel 30 vorgesehen sein. Der Zufluß der erhitzten Flüssigkeit 2 aus der Flüssigkeitsdose 1 erfolgt wiederum durch den beschriebenen Auslaufstutzen 16 mit den Auslaßöffnungen 18.

Die Flüssigkeitsdose 1 ist vorzugsweise aus Blech und die Filterdose 12 und/oder der Trinkbecher 3 aus Kunststoff hergestellt.

Zur Erhitzung der Flüssigkeit 2 in der Flüssigkeitsdose 1 sieht die Erfindung einen Dosenerhitzer 31 vor, von dem ein Ausführungsbeispiel in Fig. 4 dargestellt ist. Der Dosenerhitzer 31 weist einen in Längsrichtung aufklappbaren oder elastisch verformbaren Heizmantel 32 auf. In diesen Heizmantel 32 wird die aus Flüssigkeitsdose 1 und Trinkbecher 3 eventuell zusätzlich mit Filterdose 12 zusammengesetzte Einheit eingesetzt. Mit Hilfe einer Spannvorrichtung 33 kann dann eine enge Verbindung zwischen Heizmantel 32 und Flüssigkeitsdose 1 hergestellt werden. Besonders zweckmäßig

ist es, wenn der Deckel 25 der Flüssigkeitsdose 1 Rastnasen 44 aufweist, die in entsprechende Ausnehmungen 45 am Heizmantel 32 eingreifen.

Der Heizmantel 32 steht mit einem Anschlußteil 35 in Verbindung, der einen Stecker 36 aufweist zur Verbindung mit einer Stromzufuhr 37. Im Anschlußteil 35 sind zweckmäßig Schaltmittel 38 in Form eines Kipp-, Druckknopf- oder Zugschalters vorgesehen. In besonders zweckmäßiger Weise ist der Anschlußteil 35 mit dem Heizmantel 32 fest verbunden und der Stecker 36 ortsfest am Anschlußteil 35 angeordnet. Zur Abstützung des Dosenerhitzers 31 kann ein Halteknopf 39 vorgesehen sein, der bei dem bevorzugten Ausführungsbeispiel der Erfindung als Saugknopf 40 ausgebildet ist.

Bei dem in Fig. 5 dargestellten abgewandelten Ausführungsbeispiel ist der Heizmantel des Dosenerhitzers 31 als Hohlzylinder 34 ausgebildet. Der Anschlußteil 35 weist neben den festen Stecker 36 noch ein Anschlußteil 41 mit einem Stecker 42 auf. Dabei kann ein Umschalter zwischen Stecker 36 und Stecker 42 vorgesehen sein. Dadurch ist es möglich, den Dosenerhitzer 31 unmittelbar in die Steckdose einzusetzen oder, beispielsweise in einem Kraftfahrzeug, mit Hilfe des Anschlußkabels 41 an einem Zigarettenanzünderanschluß im Kraftfahrzeug anzuschließen.

Wird der Dosenerhitzer 31 nicht unmittelbar in einen Stromzufuhrteil 37 eingesteckt, dann ist es vorteilhaft, wenn diesem Dosenerhitzer 31 wahlweise oder dauernd eine Standvorrichtung mit Standbeinen 43 angebracht ist. Die Ausbildung ist dabei derart getroffen, daß die Länge des Heizmantels 32 oder 34 etwa der axialen Länge der Flüssigkeitsdose 1 entspricht und die Standhöhe der Standbeine 43 etwa der Länge

des Trinkbechers in Verbindung mit einer Filterdose 12.

Der erfindungsgemäße Dosenerhitzer kann somit entweder ohne Standbeine 43 und ohne Kabel direkt in einer Steckdose 37 eingesteckt oder mit Standbeinen 43 in der Nähe eines Stromanschlusses aufgestellt werden, wobei der Stromanschluß mit Hilfe des Kabels 41 erfolgt. Auch bei Stromzufuhr über das Kabel 41 kann der Dosenerhitzer 31 mit Hilfe des Saugknopfes 40 an einer geeigneten Fläche befestigt werden.

Der erfindungsgemäße Getränkeautomat mit Dosenerhitzer 31 ist insbesondere für die Verwendung in einem Kraftfahrzeug gedacht. Dabei kann die Ausbildung derart getroffen sein, daß die Zubereitung des gewünschten Getränkes auch während der Fahrt erfolgen kann. In diesem Fall ist es zweckmäßig, wenn mindestens ein Stecker 36 bzw. 42 zum unmittelbaren Anschluß an eine Zigarettenanzünder-Steckdose in dem Kraftfahrzeug ausgebildet ist. Insbesondere in Verbindung mit einem Saugknopf 40 kann der Dosenerhitzer 31 am Armaturenbrett oder einer anderen kleinen Fläche des Kraftfahrzeugs befestigt werden.

Gemäß einer Weiterbildung der Erfindung ist es vorteilhaft, insbesondere für Kraftfahrzeughalter die das Kraftfahrzeug oft und lange benutzen müssen, den Dosenerhitzer 31 ortsfest im Kraftfahrzeug einzubauen und vorzugsweise mit einem eigenen Stromanschluß zu versehen.

Ein erfindungsgemäßer Dosenerhitzer 31 kann auch eventuell zu einer späteren Wider-Erwärmung des bereits zubereiteten Getränkes im Trinkbecher 3 oder zur Erhitzung anderer Flüssigkeiten in anderen Dosen verwendet werden.

Die Erfindung ist nicht auf die dargestellten und beschriebenen Ausführungsbeispiele beschränkt. Sie umfaßt auch alle fachmännischen Abwandlungen und Weiterbildungen sowie Unter- und Teilkombinationen der beschriebenen und/oder dargestellten Merkmale und Maßnahmen.

- Ansprüche -

13
Leerseite

47/60

plugged into America

Here's where all the excitement is, with seven great new products from the company on the move, Proctor-Silex.

Take a look. We've got new products, new packaging, new advertising, and a new theme, "We're plugged into America." Which means we understand today's life style, interests and needs. And we're plugged into them with the right products at the right price, with the right promotional support to make this our year.

So join the movement. Get plugged into Proctor-Silex now for the selling year of your life.

They're new—the Beverage Brewers.

Here's a whole new consumer-oriented idea in coffeemakers, the Beverage Brewer.™ In two models, both with the coffee-saving Brew-for-Two™ basket. The Beverage Brewers are also great for hot and iced tea and quick hot water for instant soups, hot cocoa.

Model A100W. Deluxe Beverage Brewer:™ ten full cup capacity; exclusive Brew-for-Two feature; exclusive charcoal water filter, "The Taste Improver"; Brew Selector; exclusive Three Button Brain. Nobody can match this exclusive feature package.

Model A301N. Popular-priced Beverage Brewer:™ ten full cup capacity; Brew-for-Two feature. Both models come in handsome new full color packaging that works hard as a self-seller for the Beverage Brewers.

D7/300

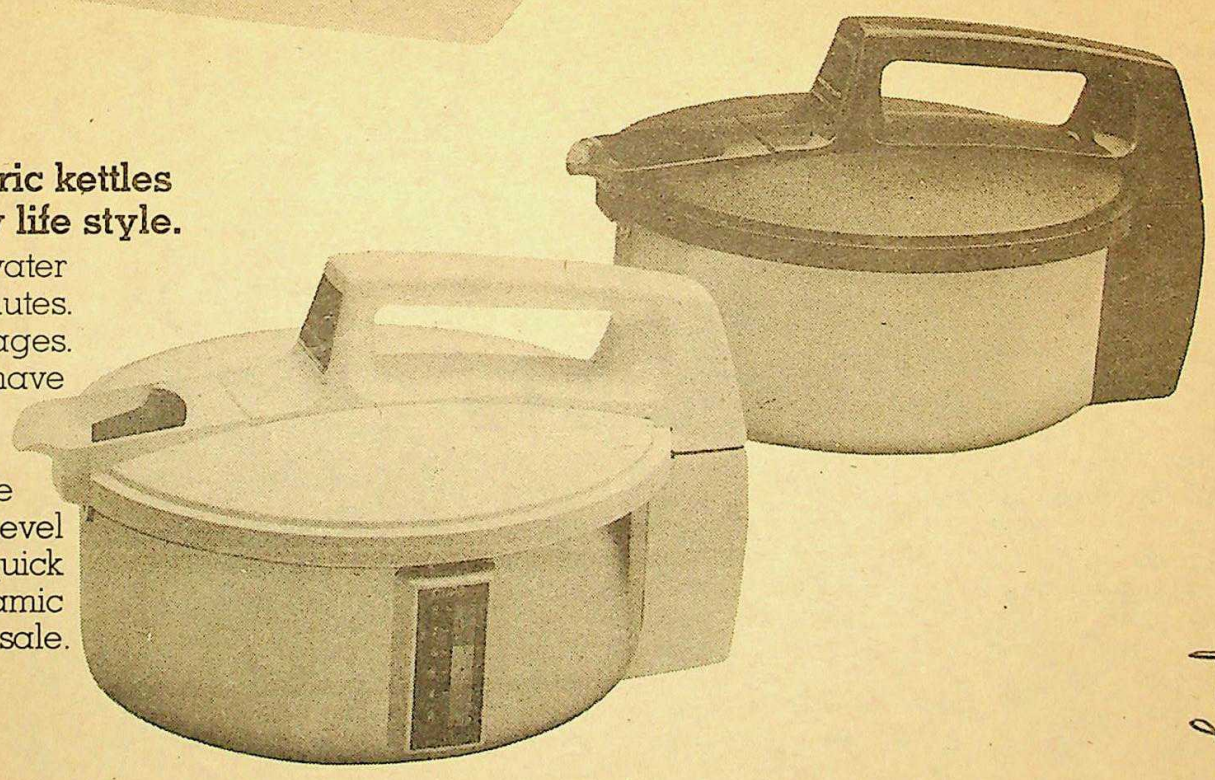

They're new—Proctor-Silex electric kettles for today's quick and easy life style.

Our new electric kettles make hot water fast—64 steaming ounces in minutes. Great for instant soups and beverages. Both models are lightweight and have automatic safety shut-off thermostat; stainless steel construction; and spot-less easy pour spout. Deluxe model also features a water level indicator and easy disassembly for quick cleaning. Both models come in dynamic packaging to help you make the sale.

page 45

SCM PROCTOR-SILEX
SCM CORPORATION
Making things better than ever.

PanHandler™ meal maker™ and Beverage Brewer™ are trademarks of SCM Corporation.

retailing home furnishings, June 27, 1977 — section 1

if you ask me

by Earl Lifshey

A Lack of Training

THERE'S A CERTAIN IRONIC INCONGRUITY about the fact that a survey of buyers for retail stores reveals that none of them ever receive any formal training for their jobs from the companies that employ them.

The obvious conclusion, apparently, is that those buyers are functioning with a "by guess and by gosh" merchandising education. If you're trying to learn why there's such a lack of professionalism in the retail business, that may provide at least part of the answer.

In a study made for the National Mass Retailing Institute by E.I. Du Pont de Nemours & Co. and Ralph Head & Affiliates, released at the recent convention of the NMRI, the researchers found that inadequate training and poor communication are two of the biggest problems affecting retail buying.

Ninety-five per cent of the buyers questioned reported they had received no formal training from their present employers. Fifteen per cent said that they had been given no formal training with other companies for which they had worked. Whether or not any of the buyers attended or graduated from any school of retailing is not indicated.

PRESUMABLY THE STUDY was confined to stores that are members of the NMRI, but it would come as no surprise if a similar survey of conventional department stores buyers resulted in similar findings.

I've sometimes wondered if, perchance, there is some kind of providence that sees to it that there is always a reasonably adequate supply of all the kinds of craftsmen and technicians we need to keep our society functioning.

Of course there isn't. The supply and demand frequently are far off balance, yet somehow, as our English cousins put it, we manage to "muddle through."

There probably are few other areas of activity in which we do as much muddling through, as in the retail business, and probably none where we do as much. If that assumption is correct — and I think it is — the Du Pont-Head survey about the lack of proper buyer education and training tends to substantiate it.

I ALREADY CAN HEAR THOSE WHO demand to know what's wrong with on-the-job-training. My quick reply is "nothing", nor is there any substitute for practical experience. But, if that kind of education and training is all that the great majority of buyers are getting, stores are paying a pretty high price for weakness in that vital function of the retail business.

The argument as to whether retail merchandising is an art or a science, (i.e., a profession), goes on endlessly and may never be satisfactorily resolved. Yet artists and scientists rarely if ever achieve their highest potential without a good basic education in their particular field on which to build further with practical experience.

THERE ARE THOSE WHO ARE PRONE to rationalize this whole matter by asserting that in the coming years the buying job will become much more automated and sophisticated as computers take over most of the control. Most but not all. Personal or individual competence will have to provide the balance of the control — assuming, of course, there is real competence. If not, then as they say in computer circles, "garbage in — garbage out."

Fear of More Government Action Haunting Small Appliance Mfrs.

BY FRED ABATEMARCO

NEW YORK — Government issues, particularly energy legislation and performance standards, top this year's list of concern's among small appliance manufacturers.

According to Bruce Benson, vice president and general manager of the Assn. of Home Appliance Manufacturer's portable appliance division, a shifting emphasis in Washington and state capitals throughout the nation "is causing the heat to be felt by small appliance companies more than ever before."

Thirty-three small appliance manufacturers, representing about 85 per cent of the industry's total sales, are members of AHAM's portable appliance division.

IN AN INTERVIEW following the division's annual board meeting here recently, Benson told HFD that manufacturers are becoming concerned about "the lengthy list of federal and state legislation hanging around that could possibly affect us."

Some of this legislation, Benson said, would specifically affect space heater manufacturers, requiring energy efficiency labeling. Other government dictates in the wind, he said, would require manufacturers to conform to government-mandated safety and performance standards.

In reaction, Benson said, "manufacturers are saying, 'We better regulate ourselves or the government is going to do it for us, and we're the experts'."

MANUFACTURING SOURCES who attended the AHAM divisional board meeting confirmed this trend toward greater self-regulation within the small appliance industry.

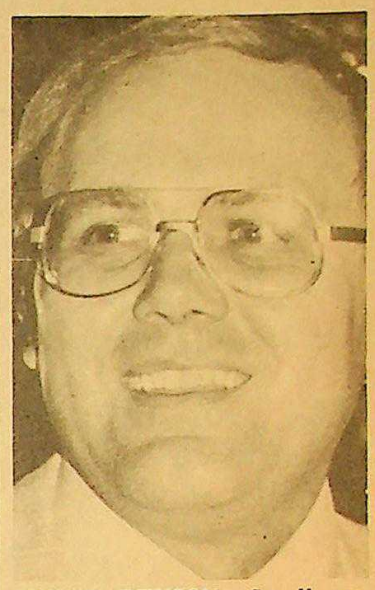

BRUCE BENSON: Small appliance manufacturers are feeling heat from state and federal governments.

"We're investigating ways that we can work as an association without getting into legal hassles," said the vice president of a small appliance company.

This source noted that it is not likely that formal action would be taken this year by AHAM portable appliance members. "But we're scheduled to have another meeting on these matters at the July housewares show," the executive said.

"The proposed labeling of small appliances was the main topic of conversation" at the AHAM meeting, Benson told HFD. "Heater manufacturers are the most concerned," he said. "They especially feel put upon by these proposed amendments to the energy conservation act of 1975."

Manufacturers feel that government-mandated energy efficiency labeling "could be misinterpreted by the consumer," Benson said. "They also are concerned that government performance and energy standards developed by the government would force them to trade off the economic feasibility of manufacturing a product and also its utility."

Hickory-Dickory-Dock.
Run up and see our clocks.

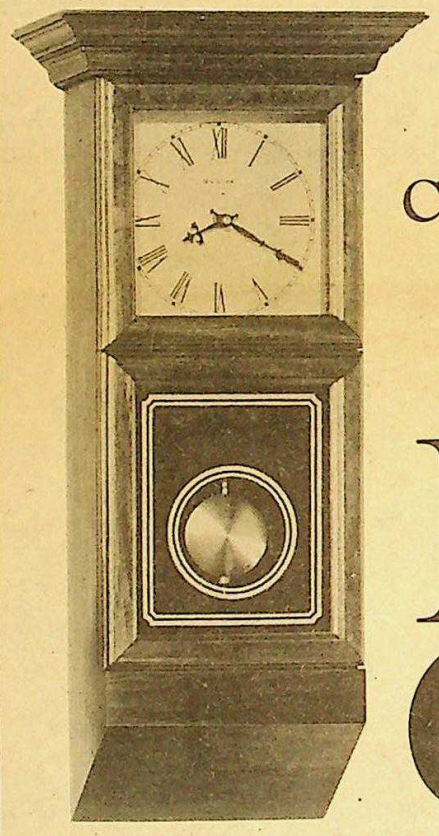

Come see our large collection of fine clocks at the Housewares Show McCormick Place. Booths 1129-1133.

Bulova Clocks

Nichols Buys Capital Stock of F.R. Schreiber

NEW YORK — S.E. Nichols Inc. said it has completed the purchase of all outstanding capital stock of F.R. Schreiber Co., a privately held wholesaler of housewares and related items in the Northeast.

Nichols said the purchase was made for about $1,600,000 in cash and long-term subordinated notes.

In 1976, Schreiber had sales of about $9 million and profits of about $370,000.

Plumb Shop Offering Water Saver Display

DETROIT — Plumb Shop, here, is offering a new self-shipper dump display for its Water Saver device for cutting toilet water use.

The corrugated unit holds 60 blister packed units, 20 each of three types. Header explains how the devices cut water bills, and has graphics showing the three models and types of toilet valves they fit.

The display measures 20 in. wide by 25 deep and 33 in. high.

D7/ ~~60~~ 300

p. 17 KITCHEN BAZAAR GOURMET CATALOG. REC'D. 5/12/74

TA

ropean cof-
ter method
coffee, free
nd fragrant.
and easy.
ped for in-

aker . . . with
p
98
98

.38
38
48
f 100
89
99
19
99

troductory kit.
t (6 to 8 Cup
filter holder,
s, coffee meas-
3.99

Gary Valenti

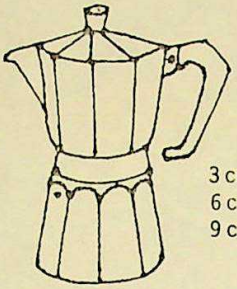

3 cup	8.00
6 cup	10.00
9 cup	16.00

MOKA EXPRESSO. For after dinner demitasse. Works on a center steam unit under pressure. Made of heavy polished aluminum.

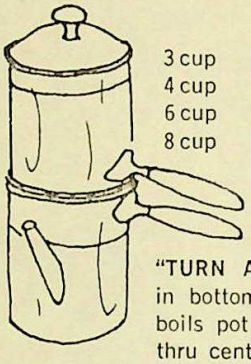

3 cup	3.50
4 cup	4.50
6 cup	5.00
8 cup	5.50

"TURN ABOUT" Expressos. Water heats in bottom. Coffee in center. When water boils pot is turned upside down to filter thru center unit. In aluminum

VELOX EXPRESSO COFFE MAKER. Imported from Italy, this electrified steamer makes an excellent cut of coffee. 35.00

EUROPICCOLA EXPRESSO CAPPUCCINO MAKER. Electrified with built in steam jet to puff milk. 195.00

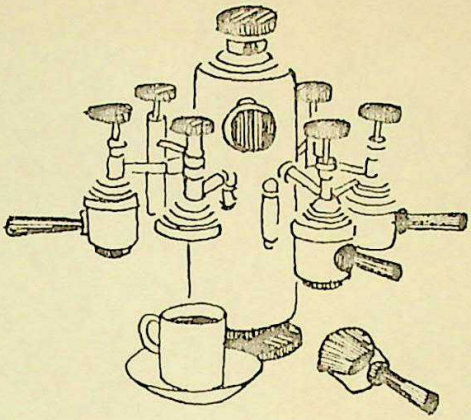

CAPPUCCINO EXPRESSO MAKER. Works on pressure with steamjet attachment to puff milk. 275.00

By Invento Gold Plate 325.00

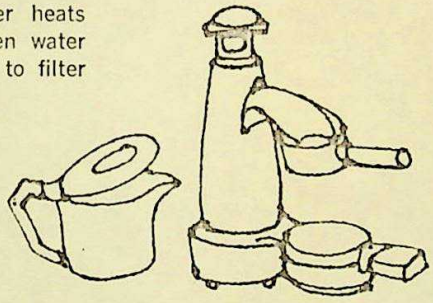

VESUVIANA EXPRESSO MACHINE. Authentic Italian restaurant expresso machine for home use. Live steam pressure for deep, full-bodied flavor.

3 cup	18.50	9 cup	24.00
6 cup	21.00	12 cup	30.00

Also available in electric models

3 cup	30.00	9 cup	38.00
6 cup	34.00		

1 lb. Can Imported Italian **EXPRESSO COFFEE.** 1.99

D7-300 XR

WEST GERMANY

2,308,337

OCT. 11, 1973

64c 10-01 AT:20.02.73 OT:11.10.73

2308337

FIG.1

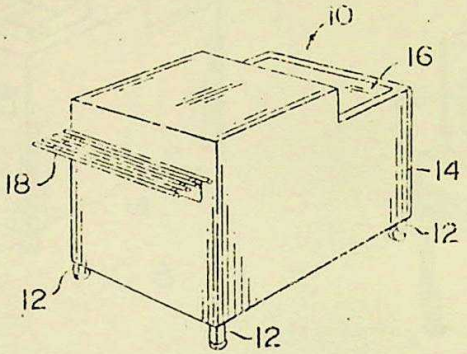

FIG.3

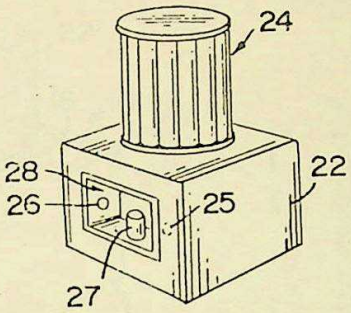

FIG.2

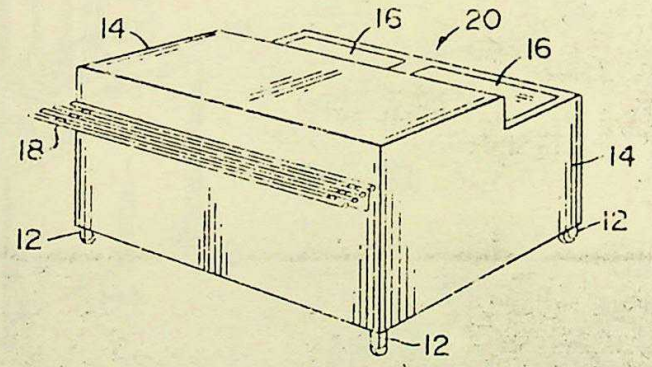

FIG.4

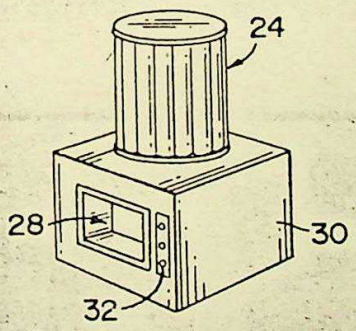

FIG.5

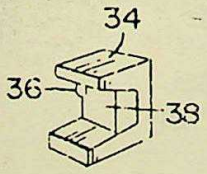

FIG.6

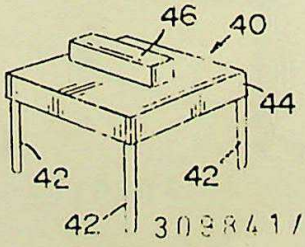

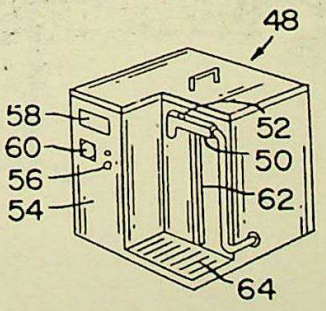

FIG.7

from 222/129.1

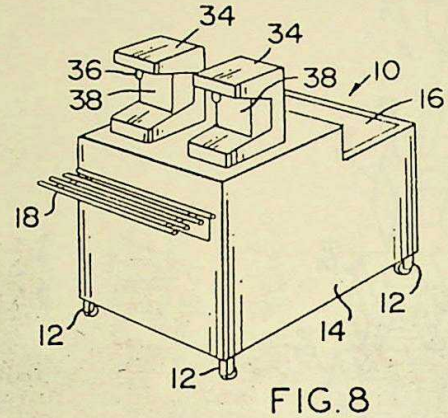

FIG. 8

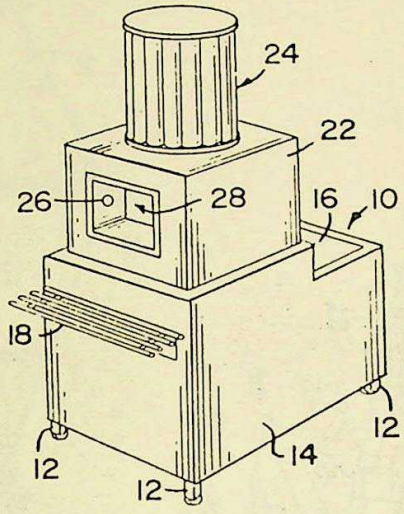

FIG. 9

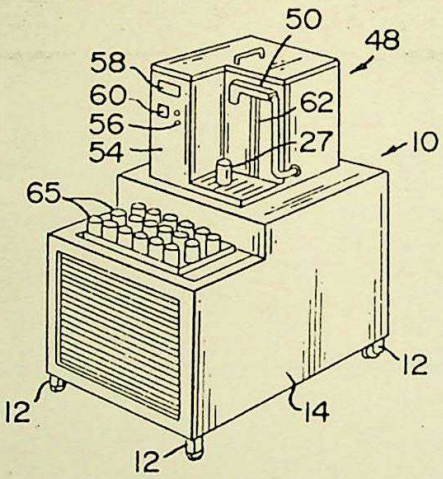

FIG. 10

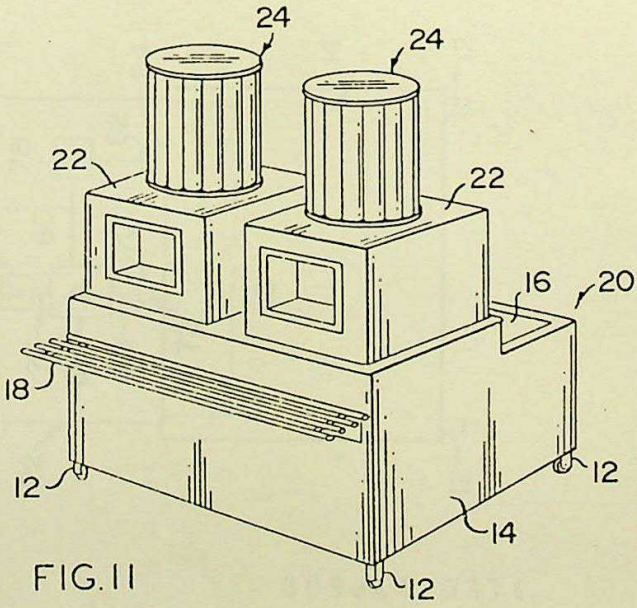

FIG. 11

2308337

FIG. 14

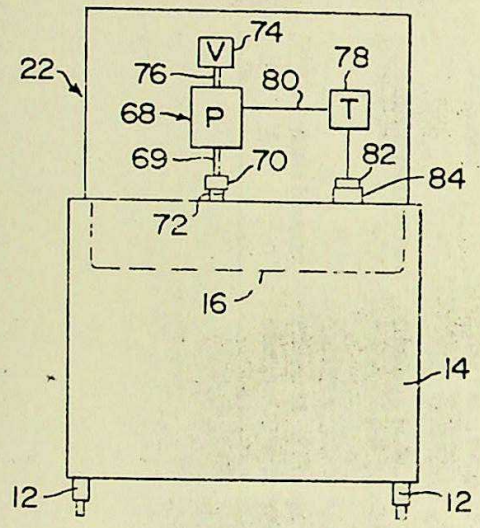

FIG. 12

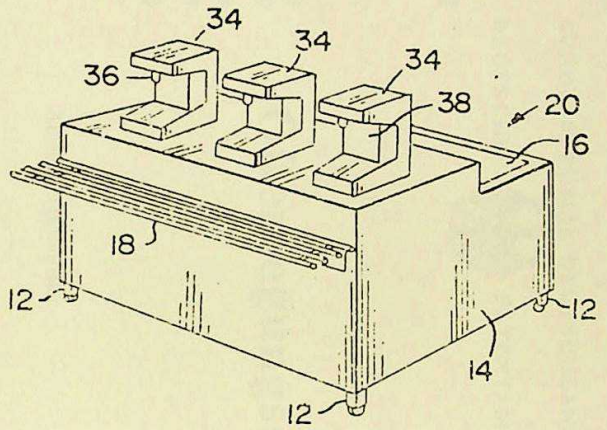

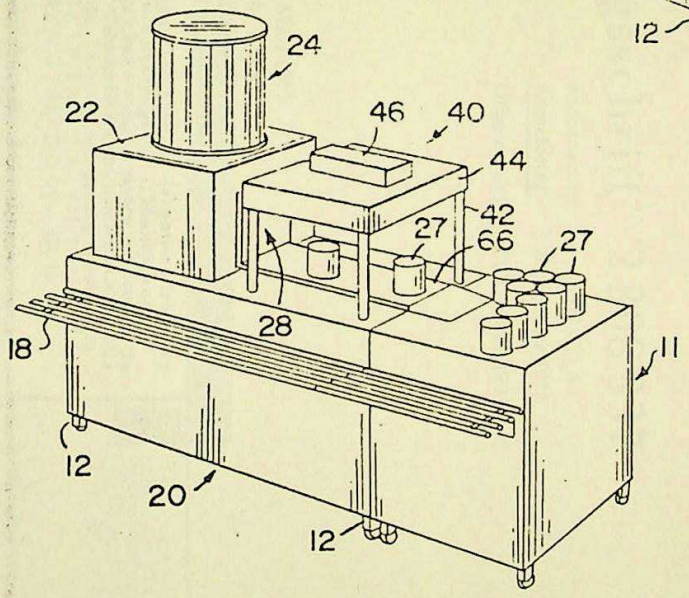

FIG. 13

309841/0374

D7-300 XR

(51) Int. Cl.: B 67 d, 1/06 10-1973

BUNDESREPUBLIK DEUTSCHLAND

DEUTSCHES PATENTAMT

(52) Deutsche Kl.: 64 c, 10/01

WEST GERMANY
GROUP 311
CLASS 222
RECORDED

(10)
(11) # Offenlegungsschrift 2 308 337

(21) Aktenzeichen: P 23 08 337.6
(22) Anmeldetag: 20. Februar 1973
(43) Offenlegungstag: 11. Oktober 1973

Ausstellungspriorität: —

(30) Unionspriorität
(32) Datum: 20. März 1972
(33) Land: V. St. v. Amerika
(31) Aktenzeichen: 236038

(54) Bezeichnung:

OLS 2,308,337 Drink dispenser is assembled from several units, which are exchangeable. The dispenser comprises a housing for a cooling device for cooling the diluting medium, containers for the concentrated media and dispensing units. A pump and mixing devices are provided. 20.2.73. P.2308337.6. (20.3.72. US. 236038) LYKES PASCO PACKING CO. (11.10.73) B67d 1/06.

(61) Zusatz zu:
(62) Ausscheidung aus: —

(71) Anmelder: Lykes Pasco Packing Co., Clearwater, Fla. (V. St. A.)

Vertreter gem. § 16 PatG: Groening, H. W., Dipl.-Ing.; Schön A., Dipl.-Chem. Dr.; Patentanwälte, 8000 München

(72) Als Erfinder benannt: Priami, M. M.; Lamb, Robert L.; Clearwater; Fla. (V. St. A.) Bauerlein, Carl Belleair; Acuff, Kenneth L., Dunedin;

DT 2 308 337

DIPL.-ING. HANS W. GROENING
DIPL.-CHEM. DR. ALFRED SCHÖN
PATENTANWÄLTE

2308337

L 30-3

LYKES PASCO PACKING COMPANY
2000 Calumet Street
Clearwater, Florida (V.St.A.)

Großvolumige Ausgabevorrichtung

Die Erfindung betrifft eine großvolumige Ausgabevorrichtung nach dem Baukastenprinzip, die dazu ausgebildet ist, ein Konzentrat und ein Verdünnungsmittel zu mischen und das entstandene Gemisch auszugeben bzw. abzufüllen. Die Ausgabevorrichtung umfaßt eine transportable Grundeinheit, die speziell ausgebildet ist, um irgendeinen aus einer Vielzahl von eine Kühleinrichtung einschließenden Abfüllköpfen zu tragen und mit diesem in Funktionsverbindung gebracht zu werden. Jede Art von Abfüllköpfen umfaßt bei unterschiedlichen Steuereinrichtungen für das Betreiben des Abfüllvorganges eine Viel-

CARAFON

by MANNING-BOWMAN

D7/300

CRAFTSMEN IN METAL SINCE 1864

CARAFONS

$7/300

"EXECUTIVE" SETS

These Carafon sets occupy only a small space on a crowded desk, for the tray is just 6½ inches in diameter and the five ounce crystal glass is inverted over the top.

Available in both quart and pint sets. The Carafons have the same dimensions as those furnished with the standard sets. Pint sets are $10.00 and quart sets $12.50. The colors listed below are carried in stock but other standard Carafon colors can be supplied at no additional cost.

FINISHES

Pint Sets	*Color*	*Quart Sets*
No. 171	Chromium	No. 172
No. 171 /2	Mahogany and Chromium	No. 172 /2
No. 171 /4	Black and Chromium	No. 172 /4
No. 171 /7	Walnut and Chromium	No. 172 /7

Pint Replacement Filler No. 418F *$4.00 Retail*
Quart Replacement Filler No. 428F *4.75 Retail*

Page 2

D 7/300

THE CARAFON

Its smart design, smooth flowing lines, and fine pouring dripless lip have made the Carafon the most popular vacuum jug set ever manufactured.

The many color combinations in which both pint and quart sets are available allow one to choose a set for any need as well as for any setting.

The quart Carafon is 9¾ inches high while the pint is 8¾ inches high. Two five ounce crystal glasses are furnished on the oblong tray of the quart set and one on the pint.

Separate Carafons may be purchased at $11.00 each for the quart, article number 428, and $9.00 each for the pint, article number 418. Complete quart sets sell at $15.00 and pint sets at $12.50.

FINISHES

Pint	*Color*	*Quart*	*Pint*	*Color*	*Quart*
169	Chromium	170	169 /5	Jade Green	170 /5
169 /1	Rose	170 /1	169 /7	Walnut	170 /7
169 /2	Mahogany	170 /2	169 /8	Ivory	170 /8
169 /3	Turquoise	170 /3	169 /22	Mandarin Red	170 /22
169 /4	Black	170 /4	169 /23	Peach	170 /23
169 /39	Willow Green	170 /39			

Pint Replacement Filler No. 418F *$4.00 Retail*
Quart Replacement Filler No. 428F *4.75 Retail*

CE PRESERVERS

D7/300
~~92~~
~~D44-21oR~~
~~D7/59~~

T

H contain
w rimming
S two qua
"Bombay Cooler" yet it holds 20 full size ic
cubes. It is equipped with a fully insulate
Pyrex vacuum lining—available in eithe
bright or butler chromium and is sold with o
without the metal cover. Without the cove
ice cubes are preserved for 12 hours wherea
with the cover ice is preserved for 48 hours
Also recommended for keeping salads, ic
cream, butter, et cetera cold when used wit
the cover. Width 9½ inches, height 7½
inches.

733 Bright (Without Cover)
0733 Butler (Without Cover)
$10.00 Retail.
734 Bright (With Cover)
0734 Butler (With Cover)
$12.50 Retail

DESIGN
DIVISIO

DERING AND REPLACEMENT OF FILLERS AND STOPPERS

and Jug stoppers are glass, ground to fit the individual filler in which they are sold;
y they are not interchangeable. If a stopper is broken, either return the broken
s (providing the entire bottom of the stopper has not been shattered) or pack the
refully in excelsior and return it to us so that we may grind and fit a new one.

ng fillers, unless the catalogue number is definitely known, give the diameter of the
the overall height of the metal or enamel case. All fillers are shipped complete
ppers.